REAPORTE INDUSTRI 450 NL, Highlift, Vertikal, Tagfølge

MONTAGE VEJLEDNING

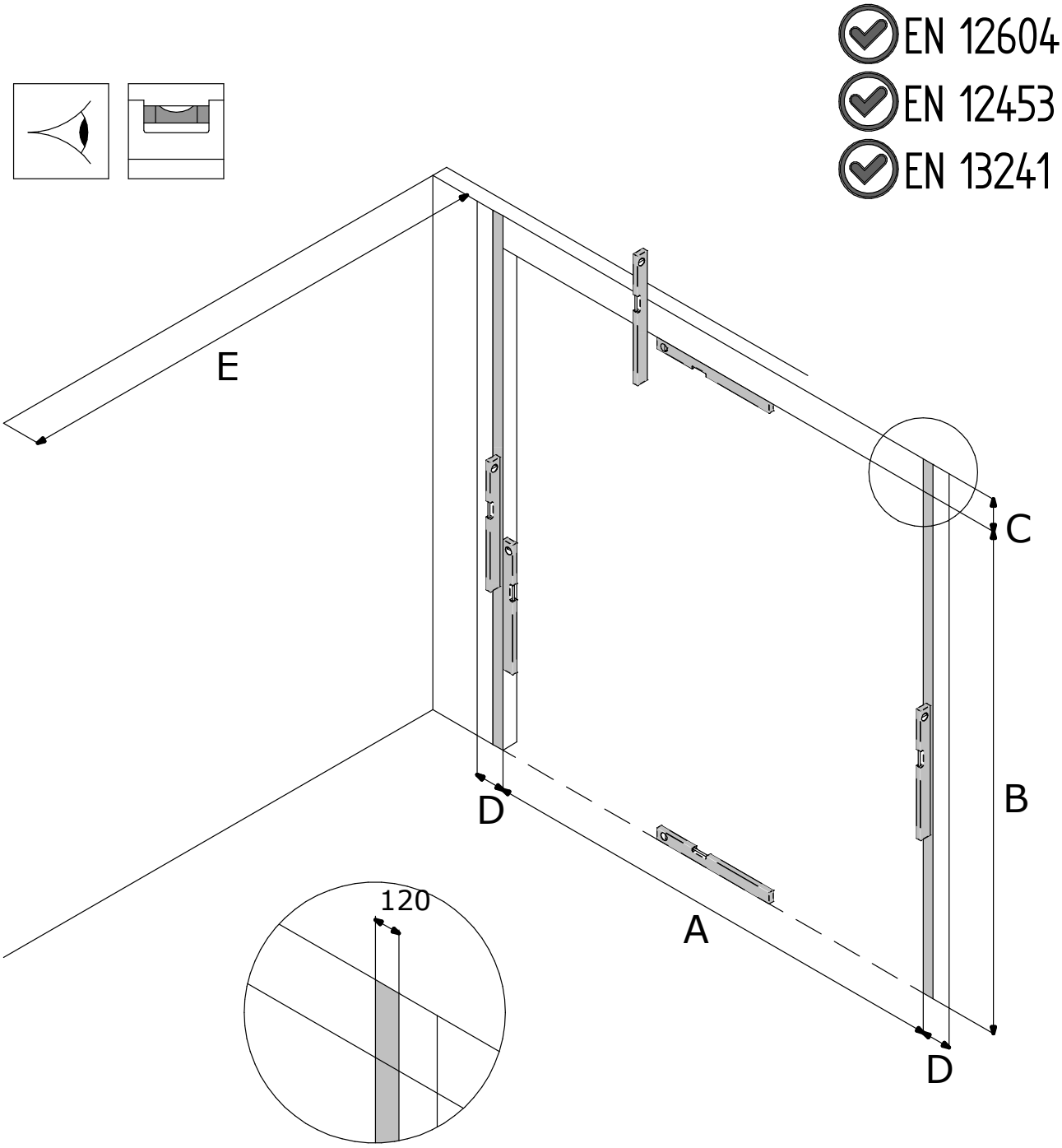

	A	B	C	D	E
	DLW	**DLH**	**FHR**	**FSR**	**FMD**
NL	Dagmaat breedte	Dagmaat hoogte	Vrije bovenruimte	Vrije zijruimte	Inbouwdiepte
EN	Day Light Width	Day Light Height	Free Head Room	Free Side Room	Free Mounting Depth
DE	Tageslichtebreite	Tageslichtehöhe	Sturzfreiraum	Freie Seitenraum	Freie Einbautiefe
FR	Largeur de baie	Hauteur de baie	Linteau disponible	Ecoinçons Requis	Recul
RO	Lăţime Gol	Înălţime Gol	Buiandrug Liber	Spaţiul Liber Lateral	Spaţiul Liber în Adâncime
HU	Szélesség	Magasság	Szabad szemöldök magasság	Szabad hely oldalt	Szabad beépitési mélység
SE	Dager bredd	Dager höjd	Minsta erforderligt höjdutrymme	Fritt sidoutrymme	Fritt monterings utrymme

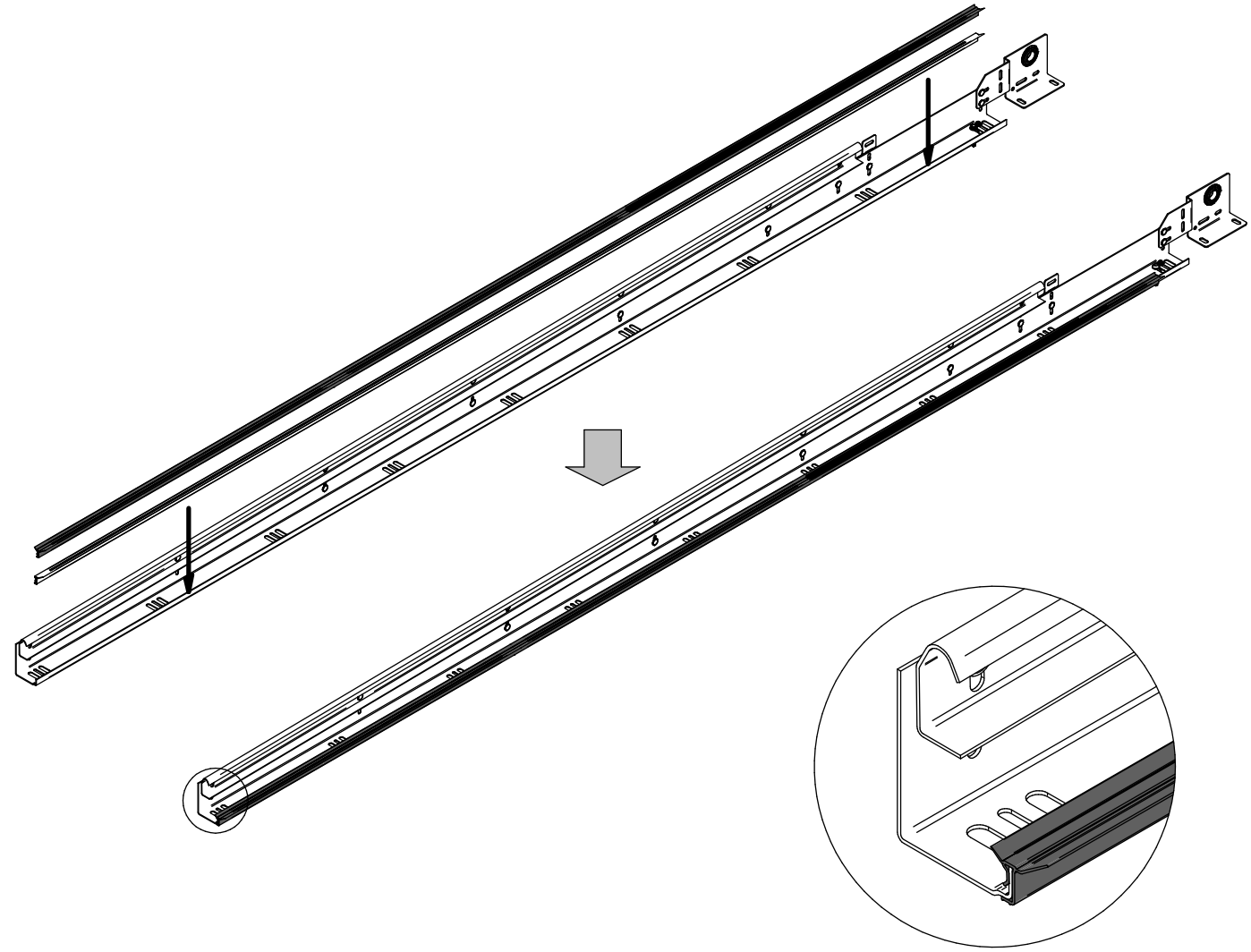

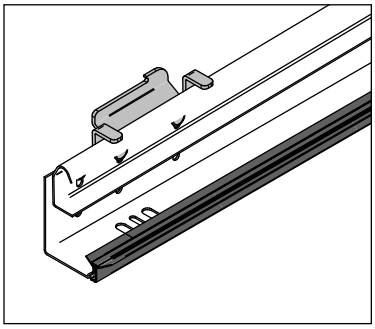

Placering Karme SLUT portplade +52mm

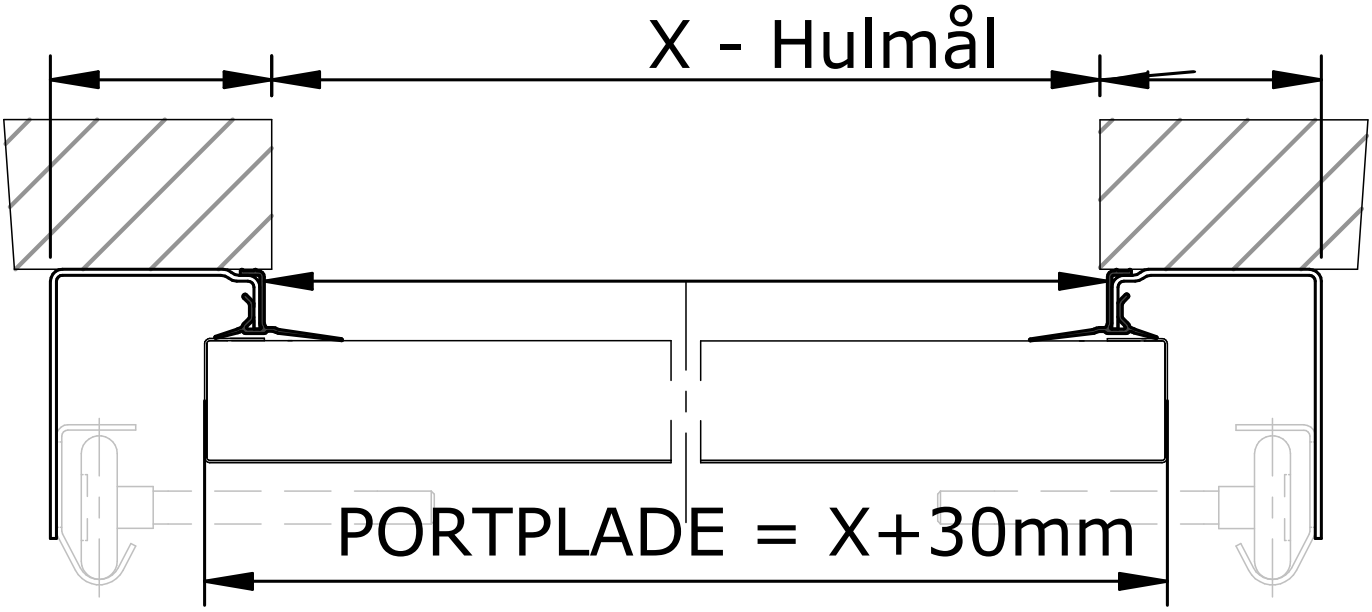

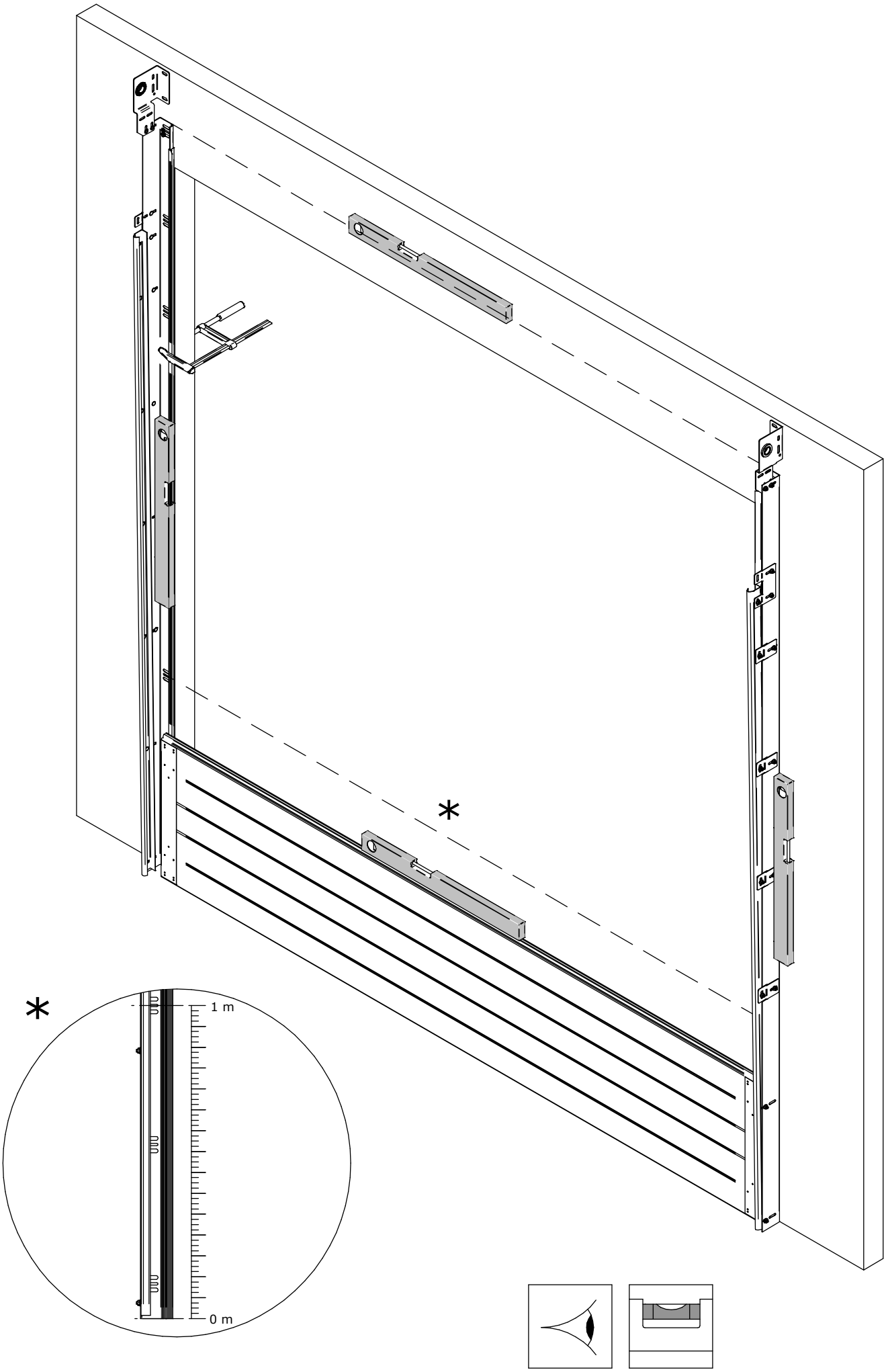
*
*
1 m
0 m

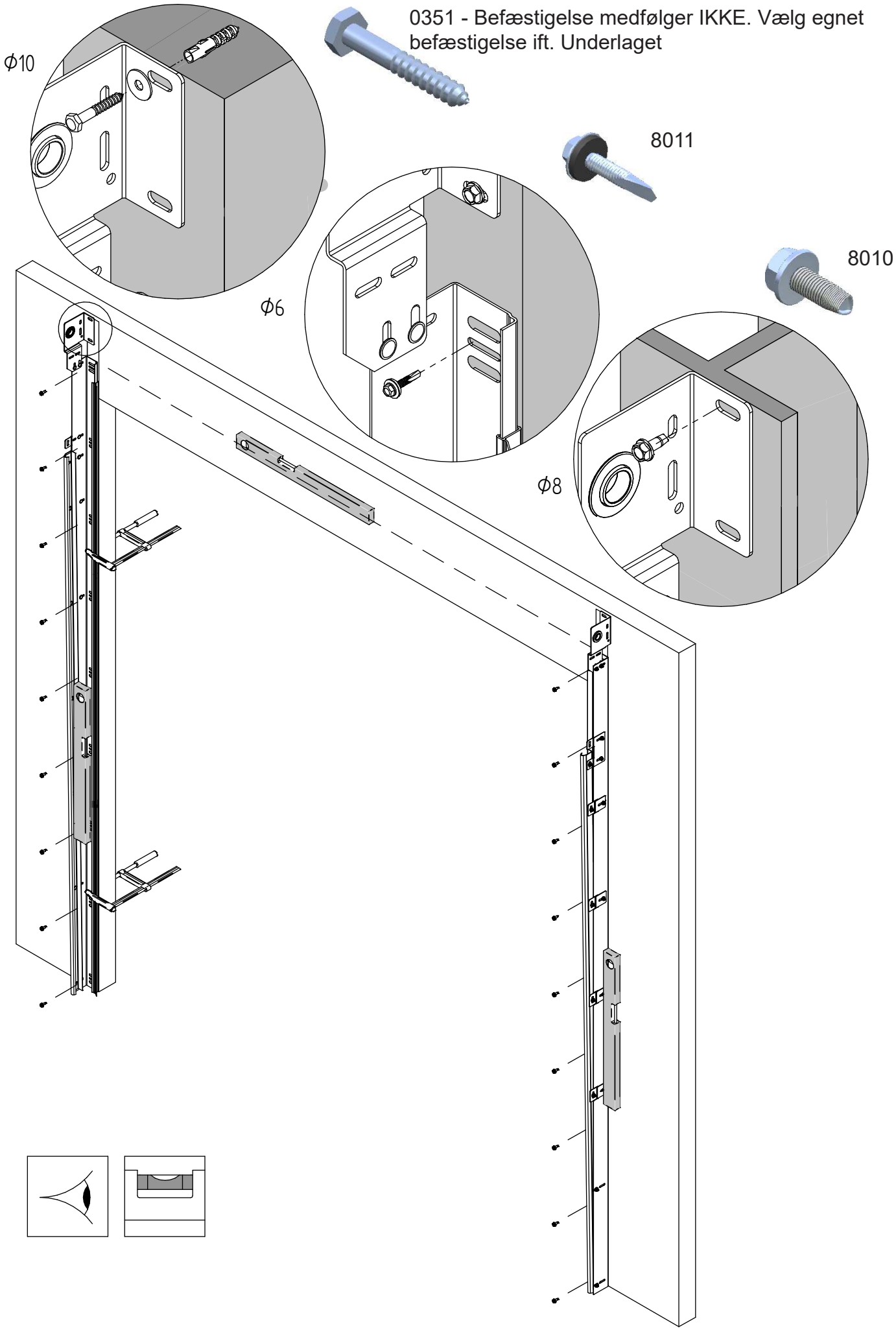
0351 - Befæstigelse medfølger IKKE. Vælg egnet befæstigelse ift. Underlaget
8011
8010
ϕ10
ϕ6
ϕ8

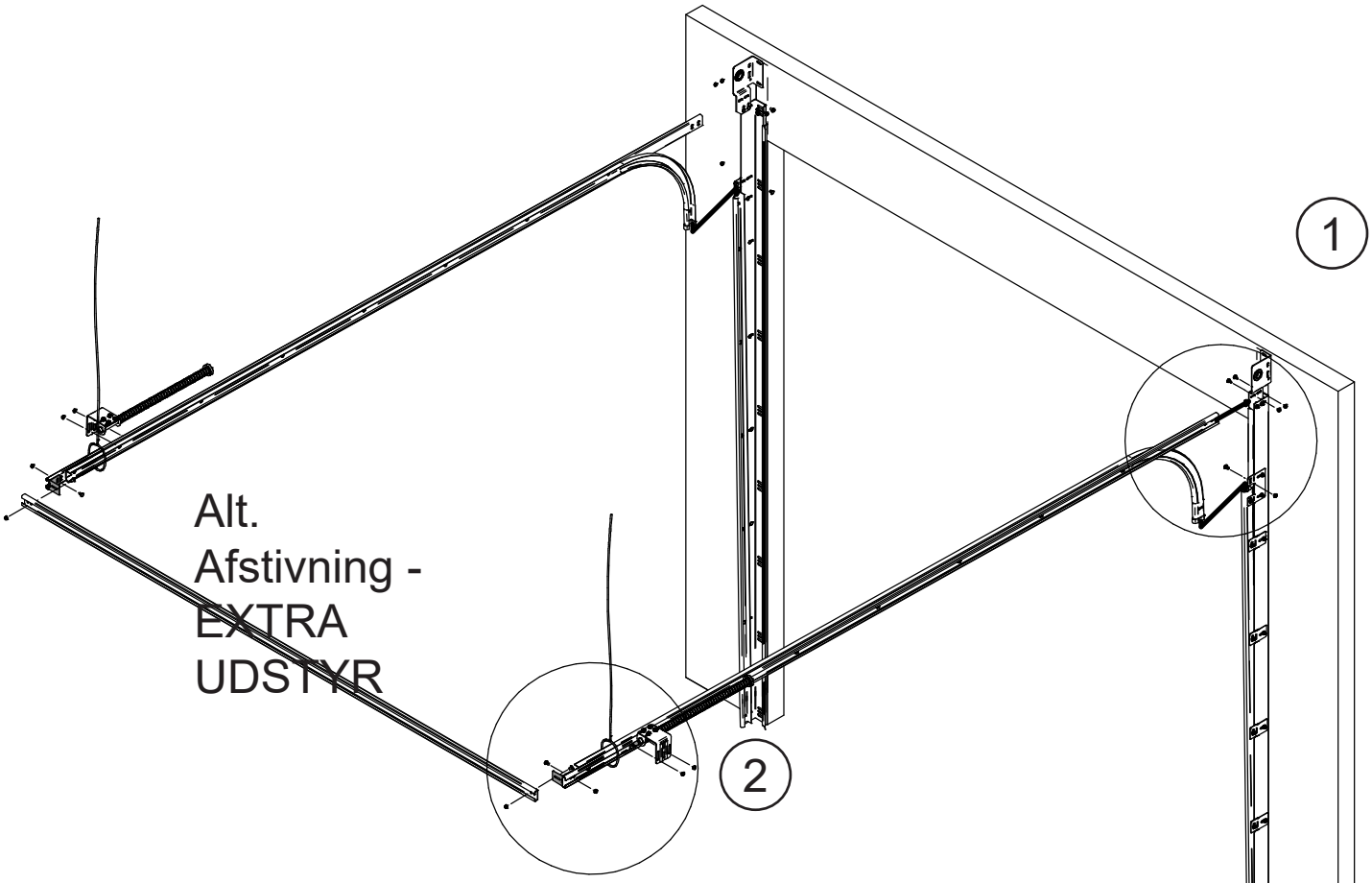
1
Alt.
Afstivning -
EXTRA
UDSTYR
2

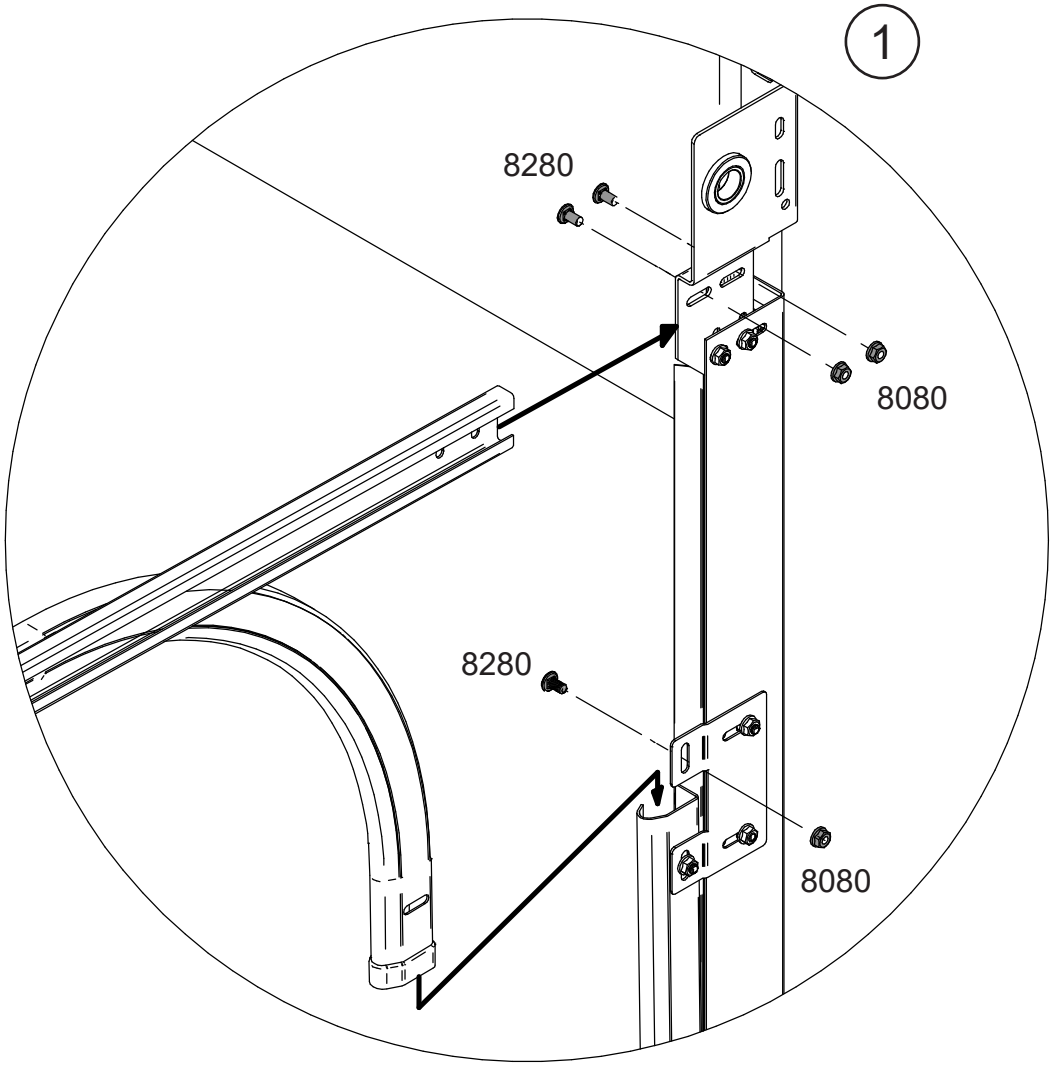
1
8280
8080
8280
8080

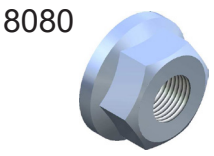
8080

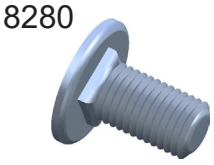
8280

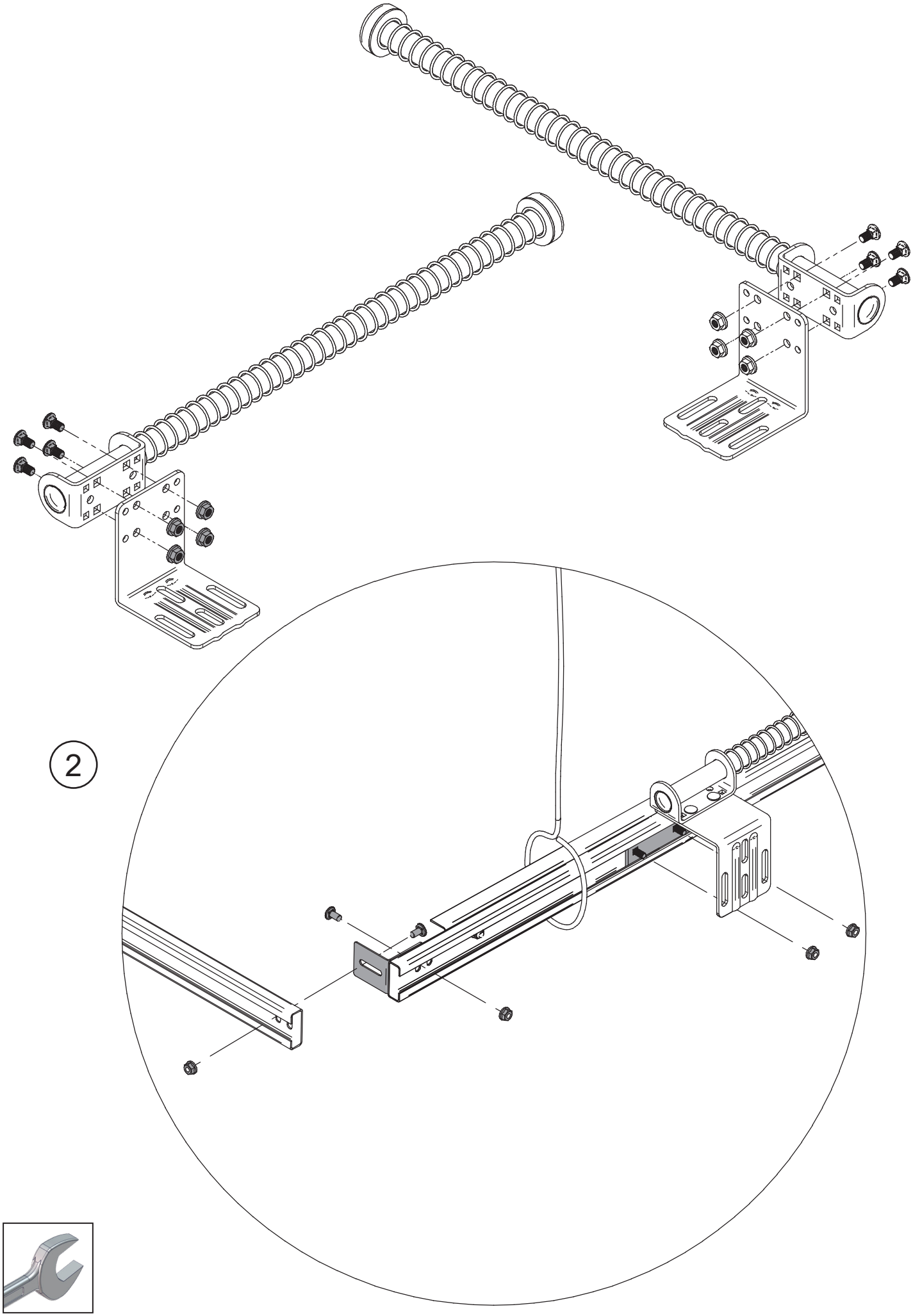
2

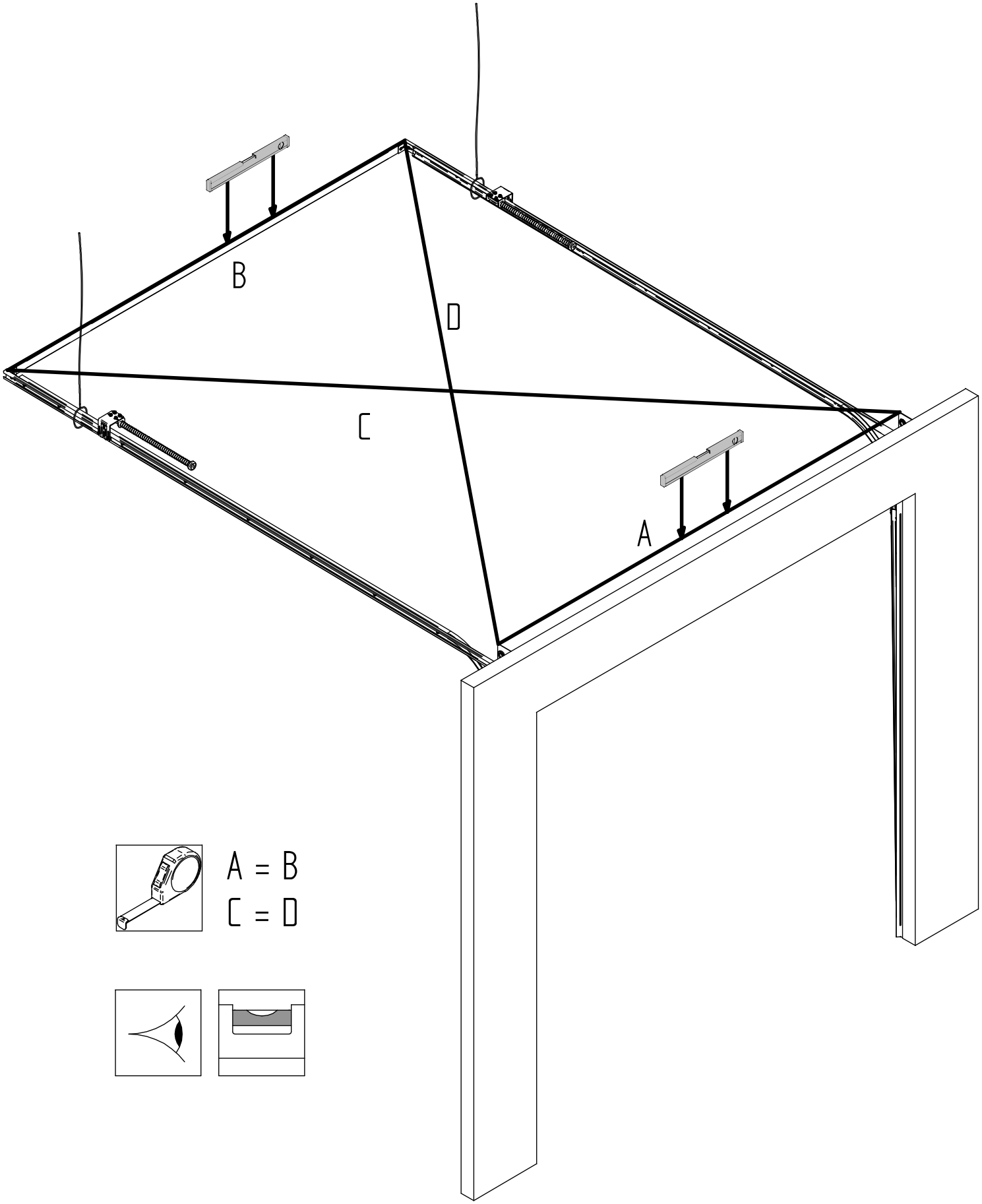
B
D
C
A
A = B
C = D

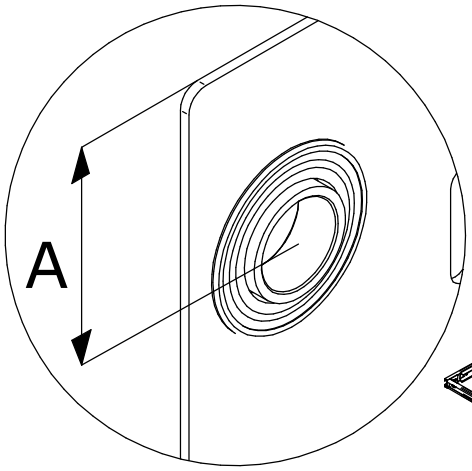
A

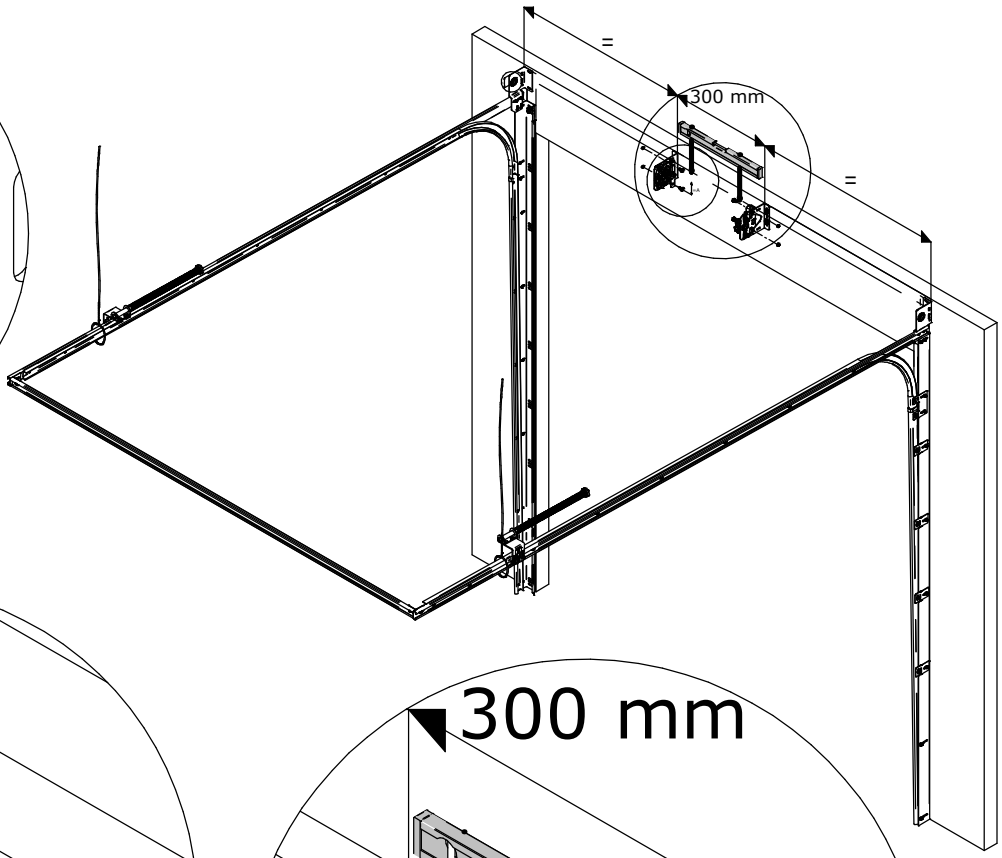
=
300 mm
=

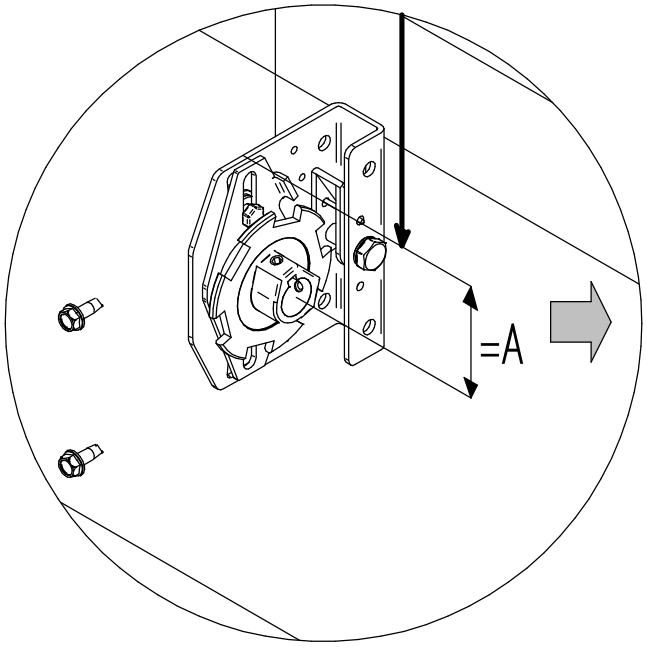
=A

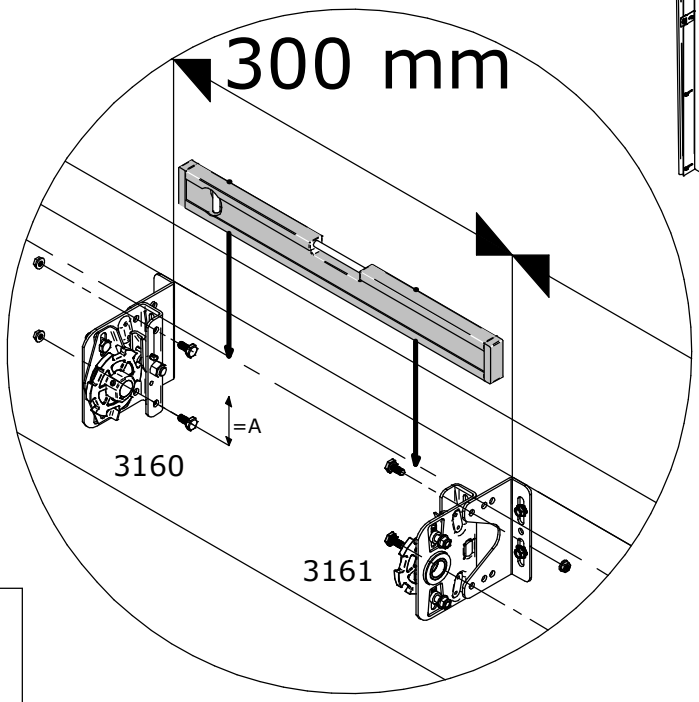
300 mm
=A
3160
3161

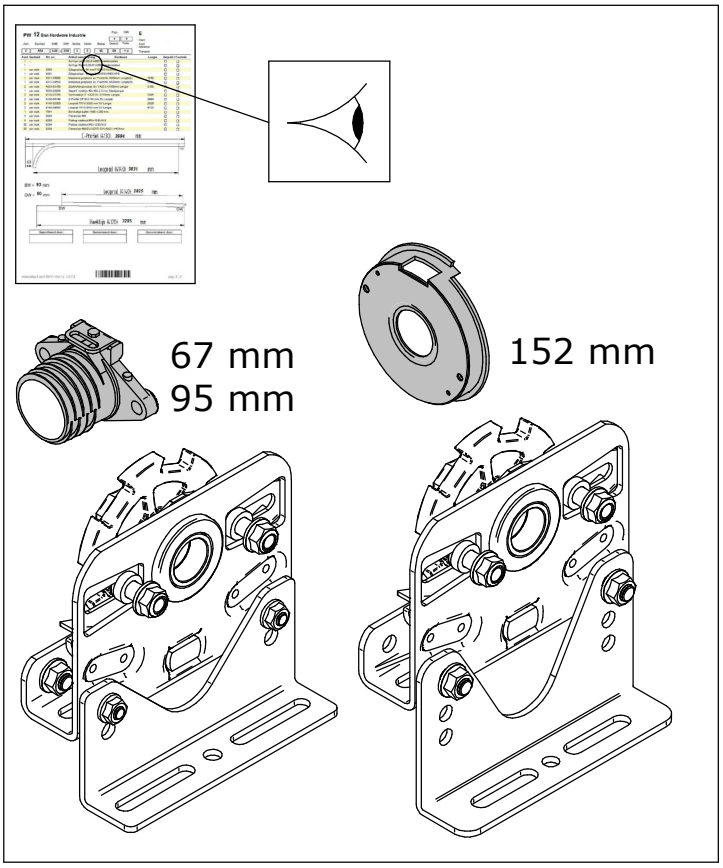
67 mm
95 mm
152 mm

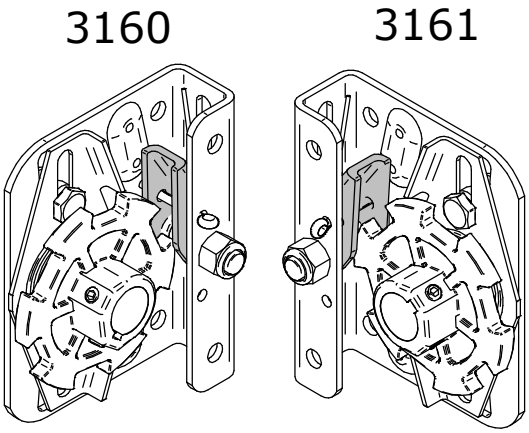
3160
3161

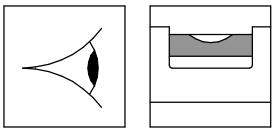

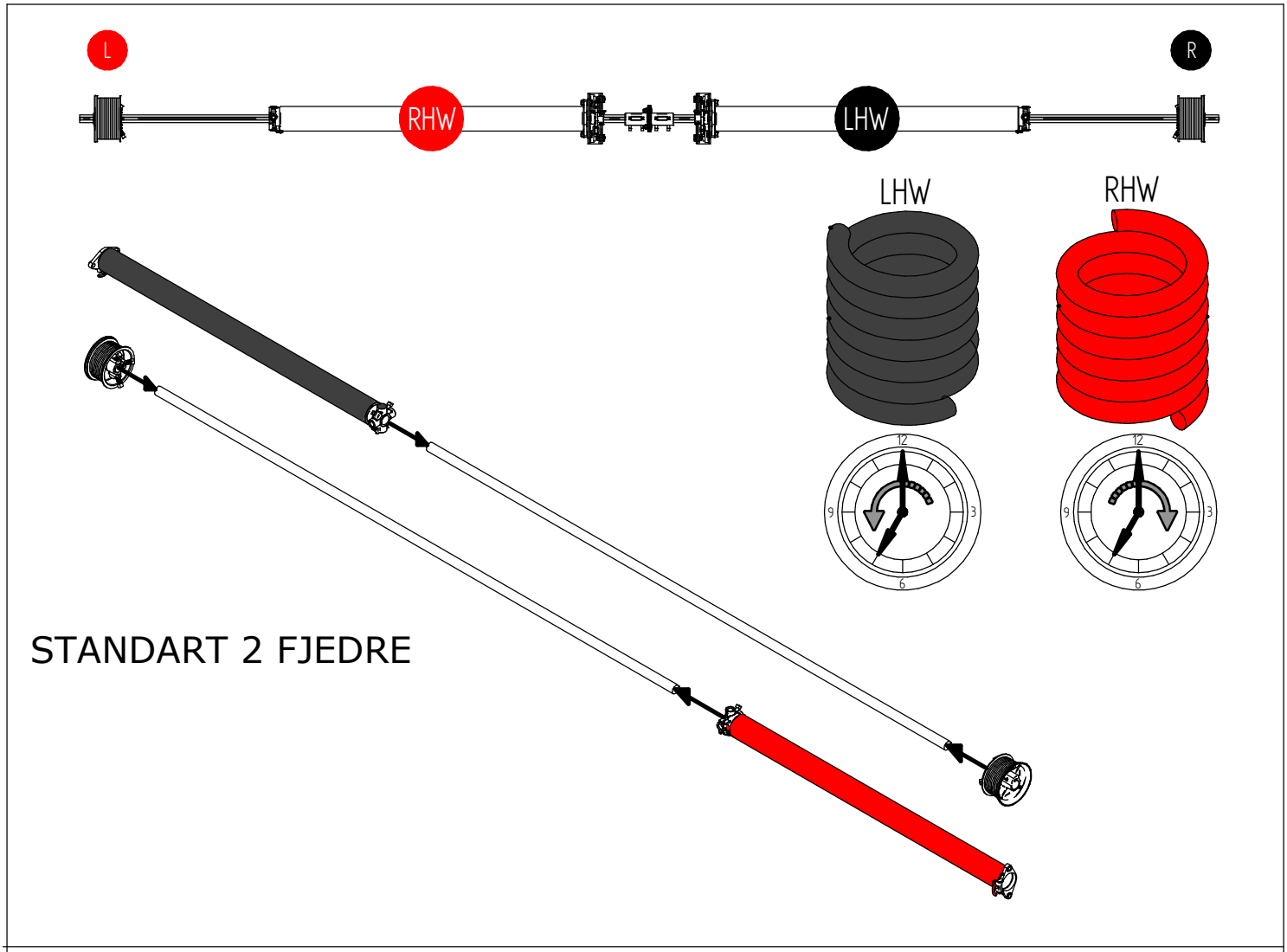
L
R
RHW
LHW
LHW
RHW
STANDART 2 FJEDRE

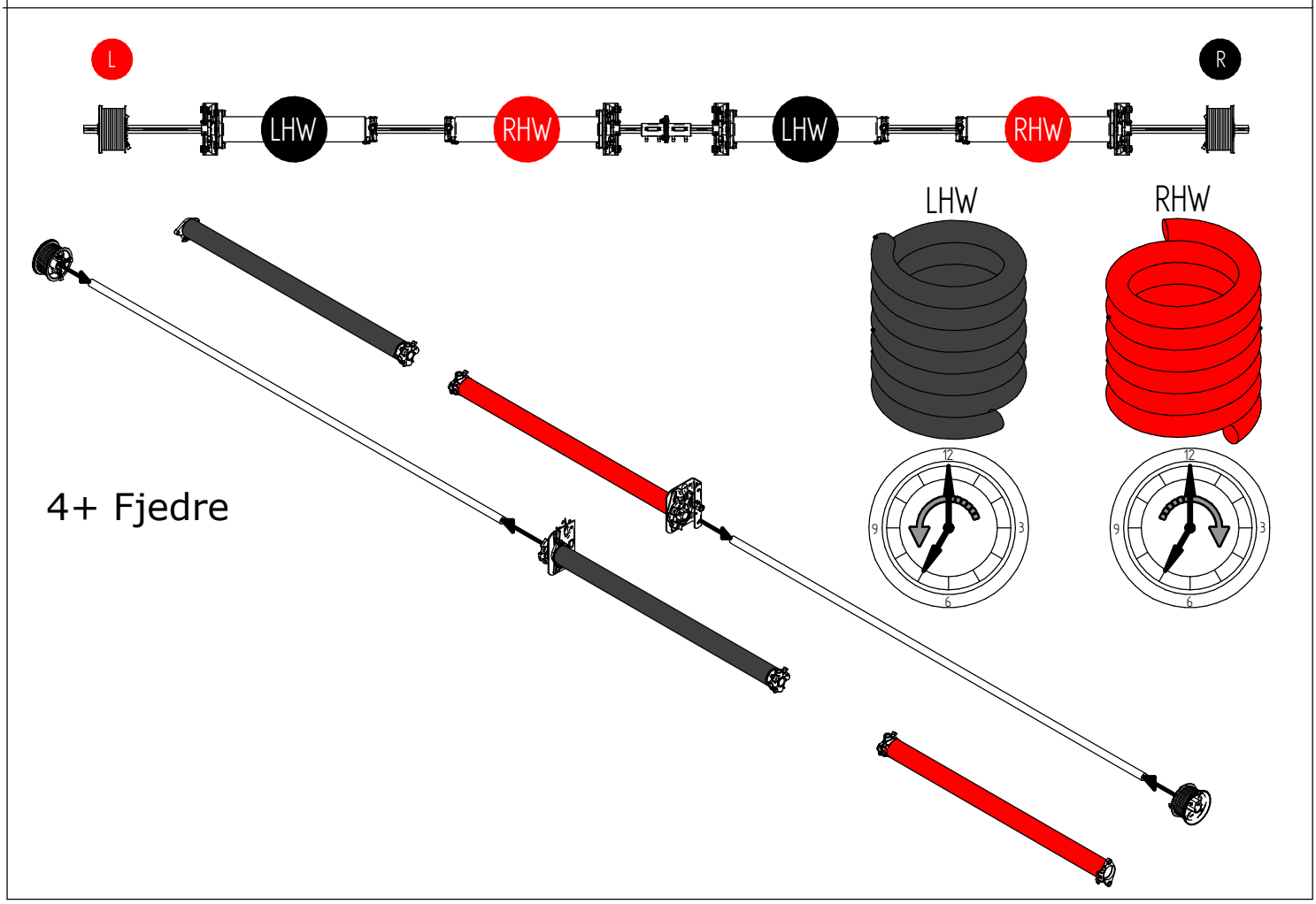
L
R
LHW
RHW
LHW
RHW
LHW
RHW
4+ Fjedre

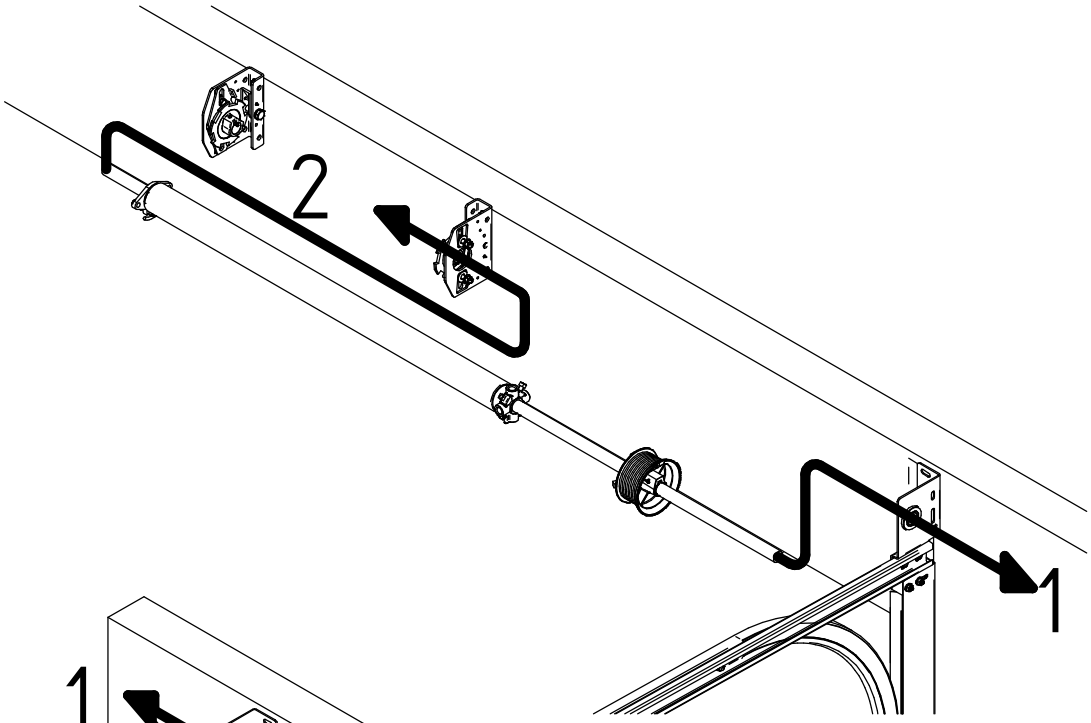
2
1

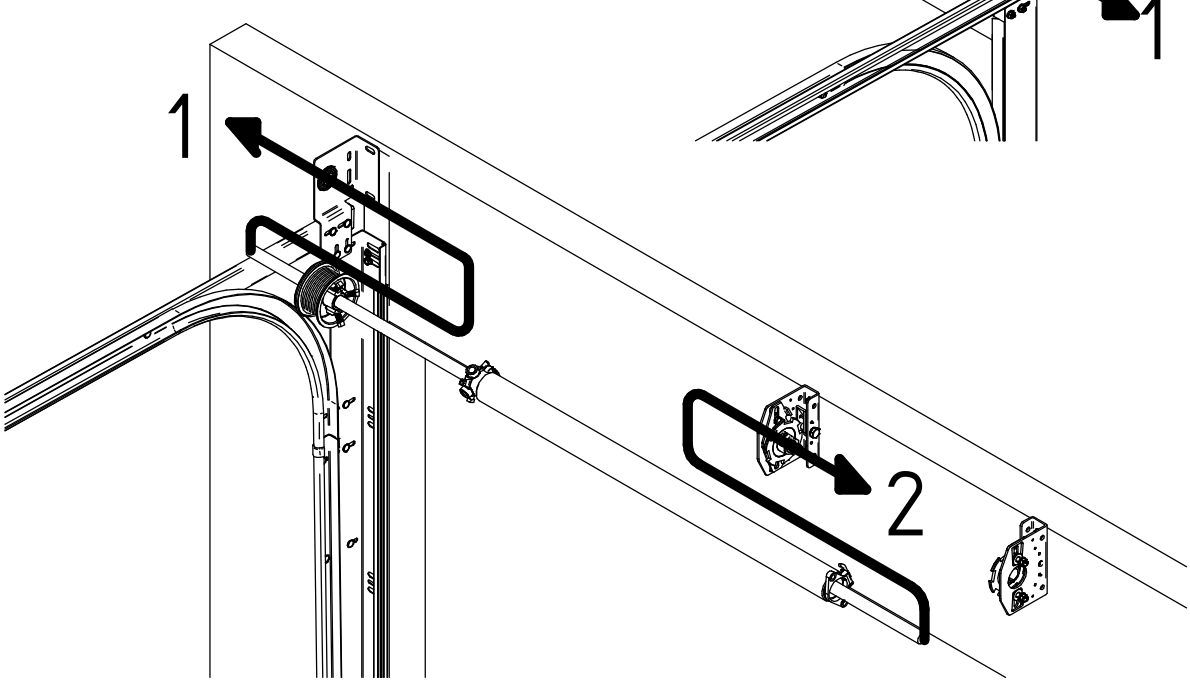
1
2

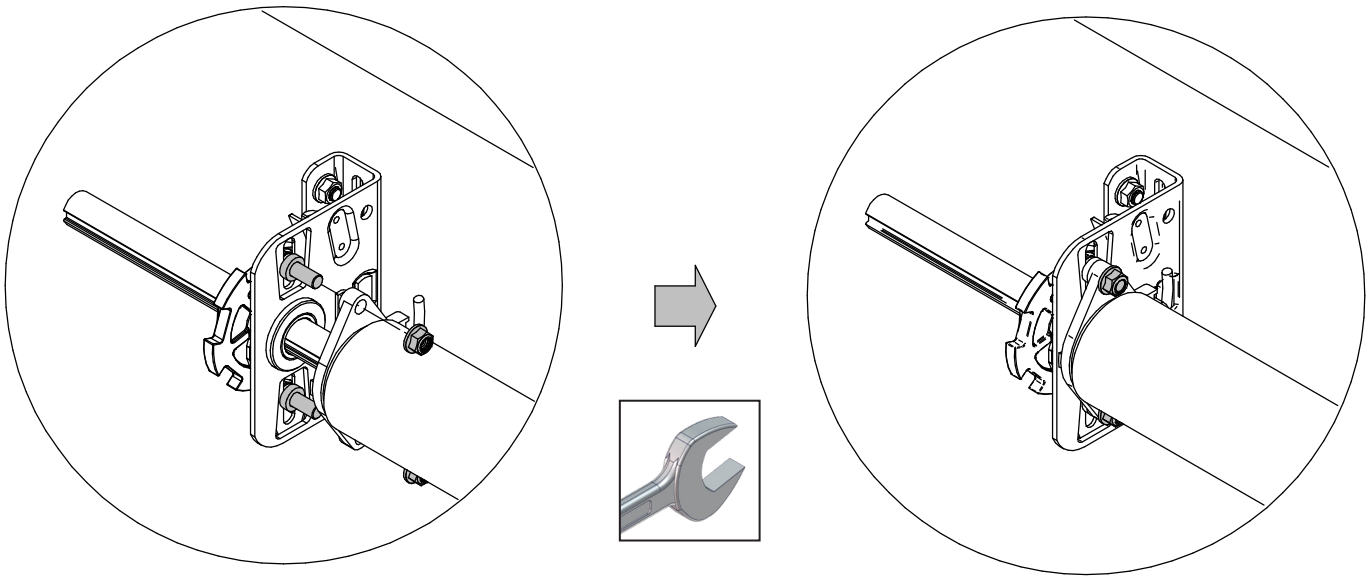

Justerbar IKKE STANDART

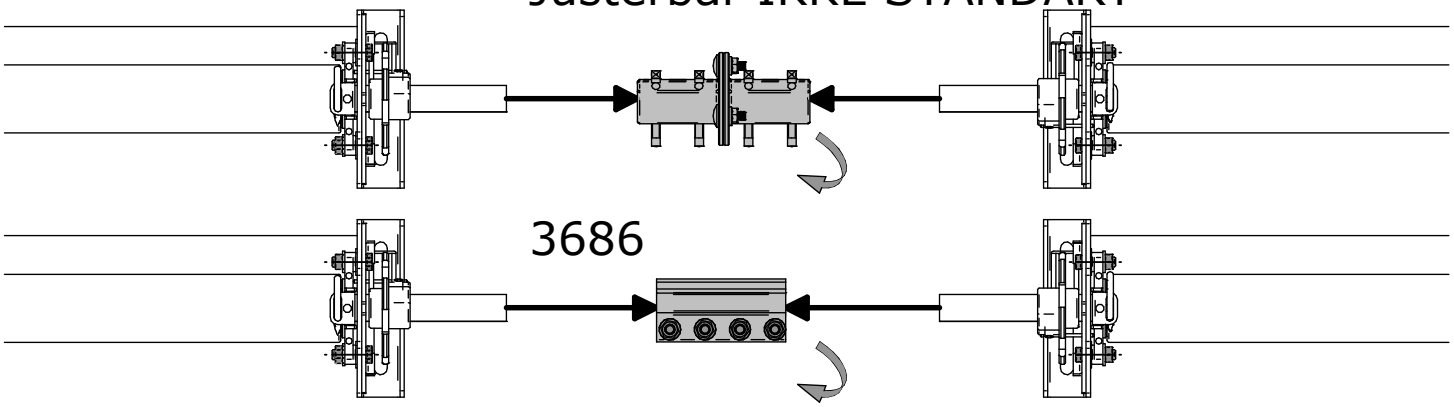

3686

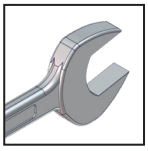

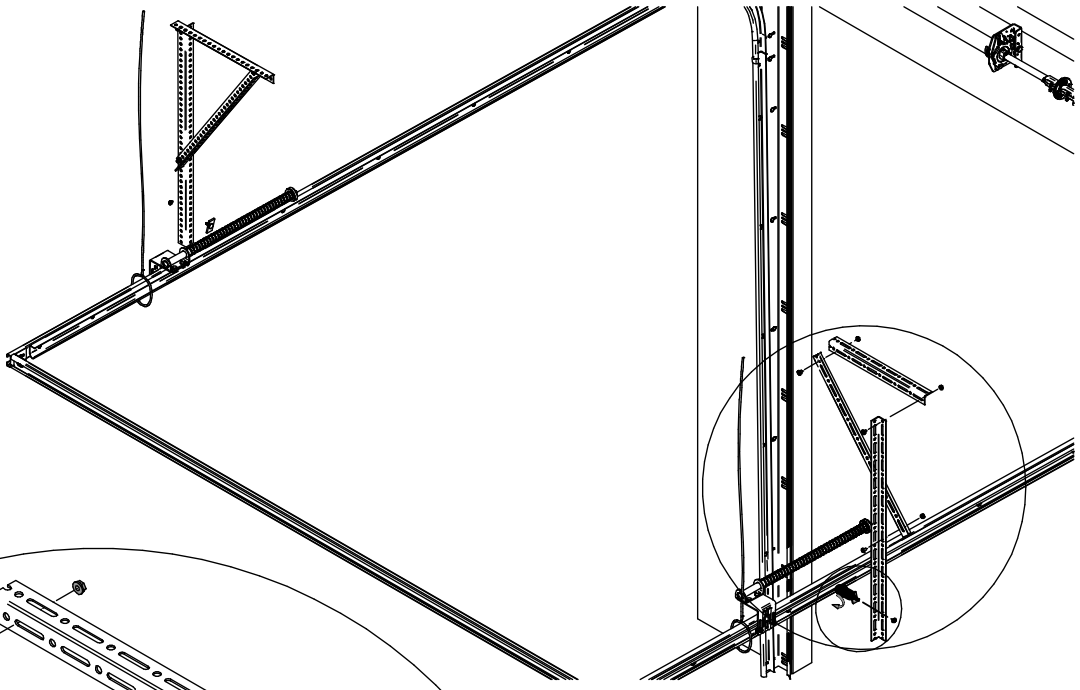

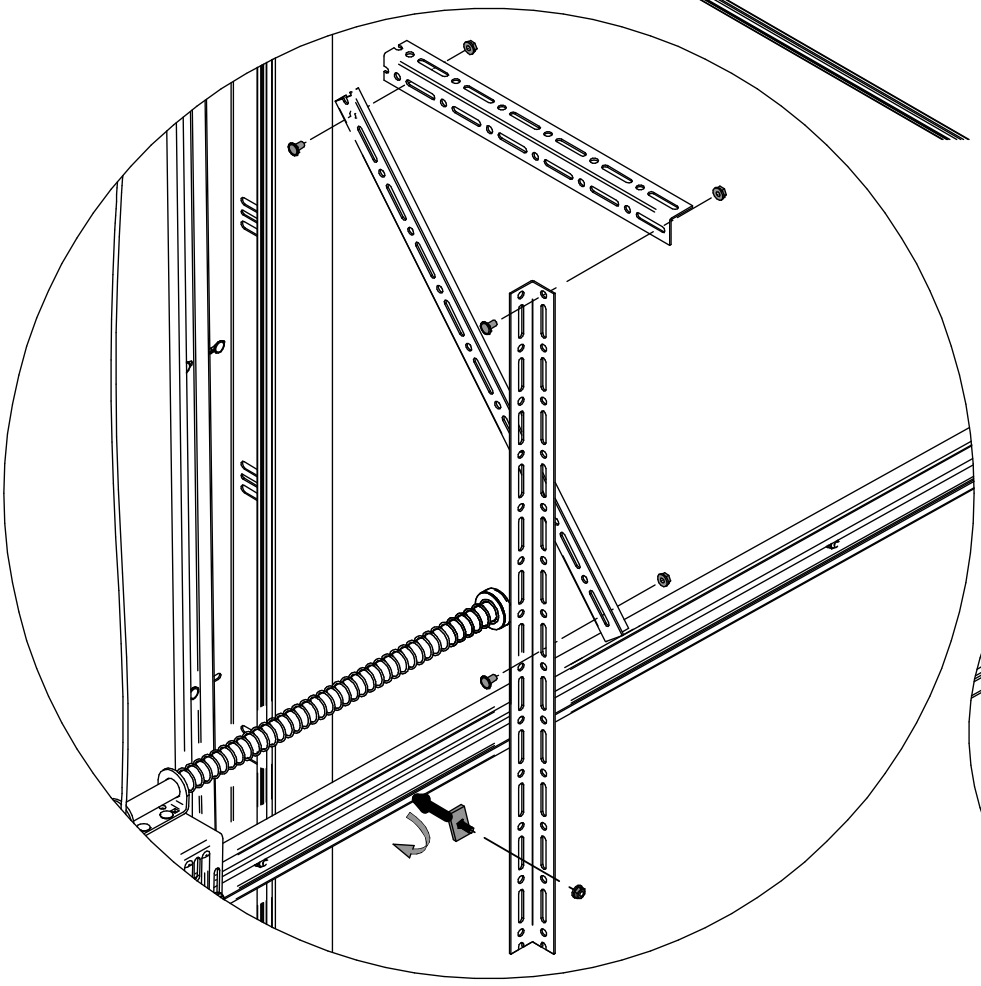

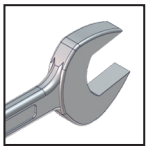

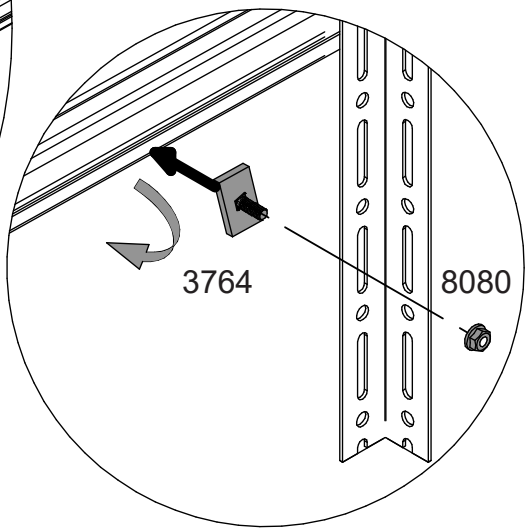

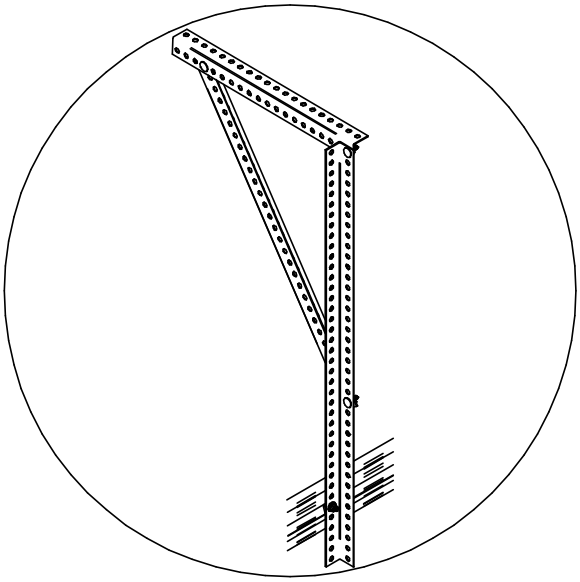

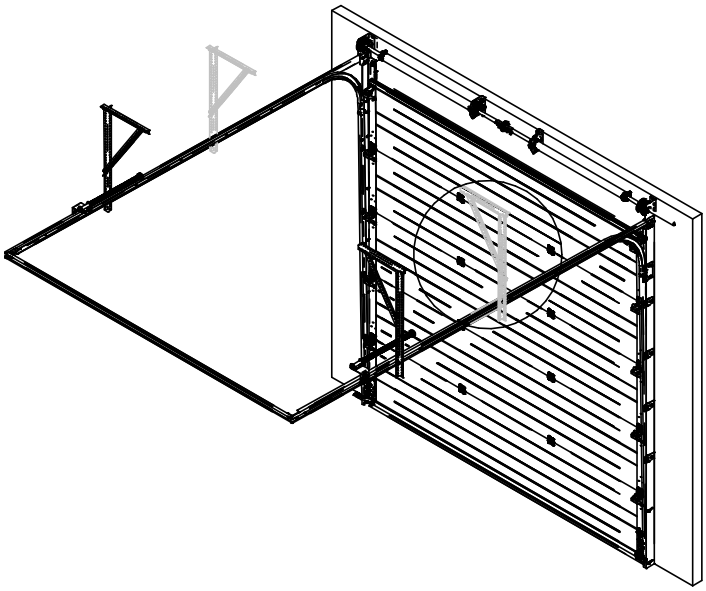

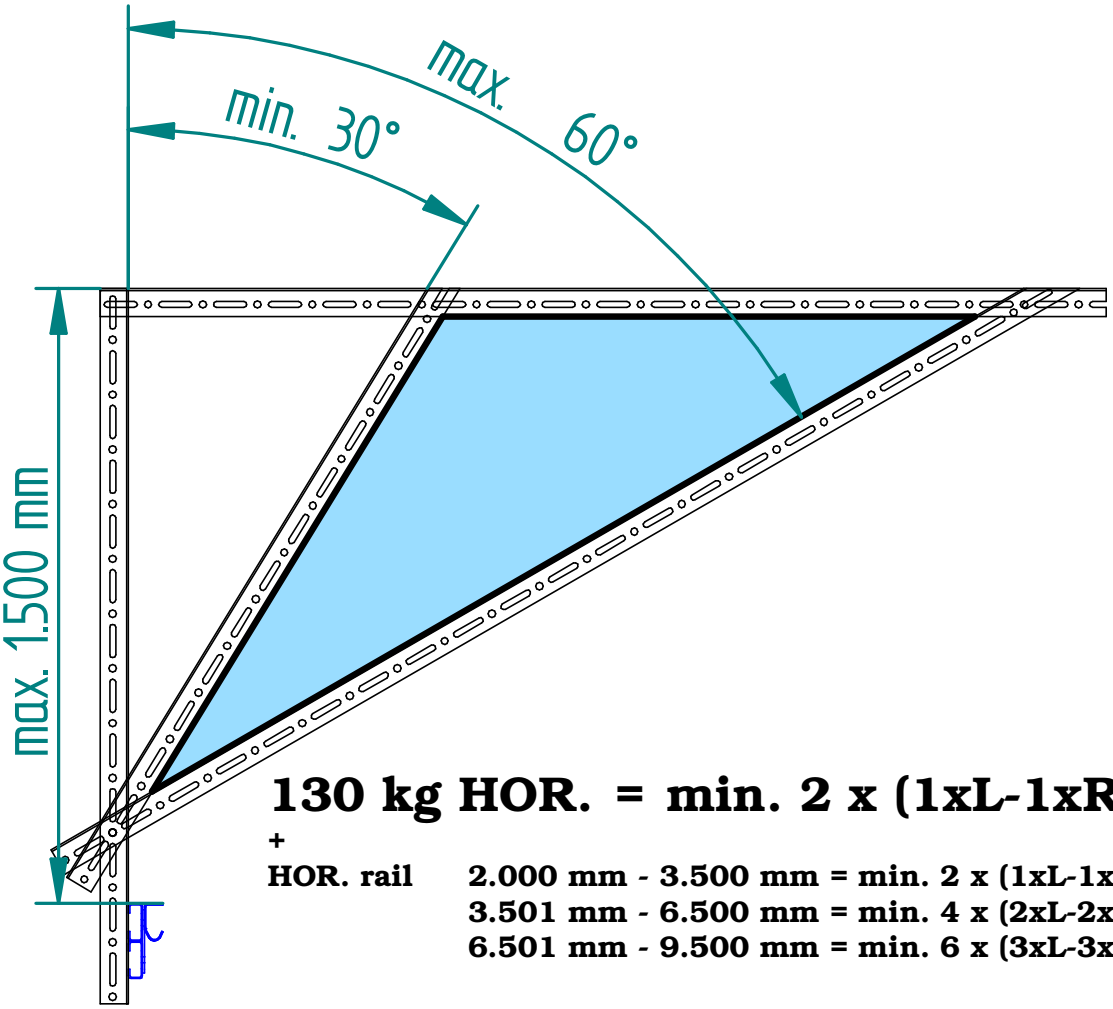

130 kg HOR. = min. 2 x (1xL-1xR)

+

HOR. rail	**2.000 mm - 3.500 mm = min. 2 x (1xL-1xR)**
	3.501 mm - 6.500 mm = min. 4 x (2xL-2xR)
	6.501 mm - 9.500 mm = min. 6 x (3xL-3xR)

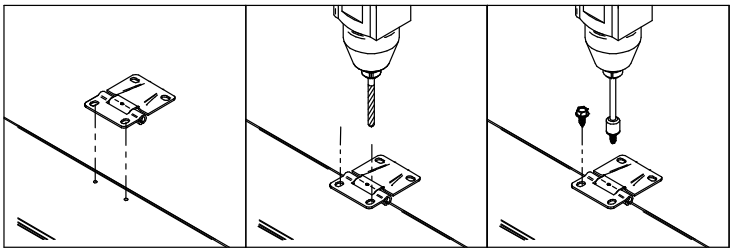

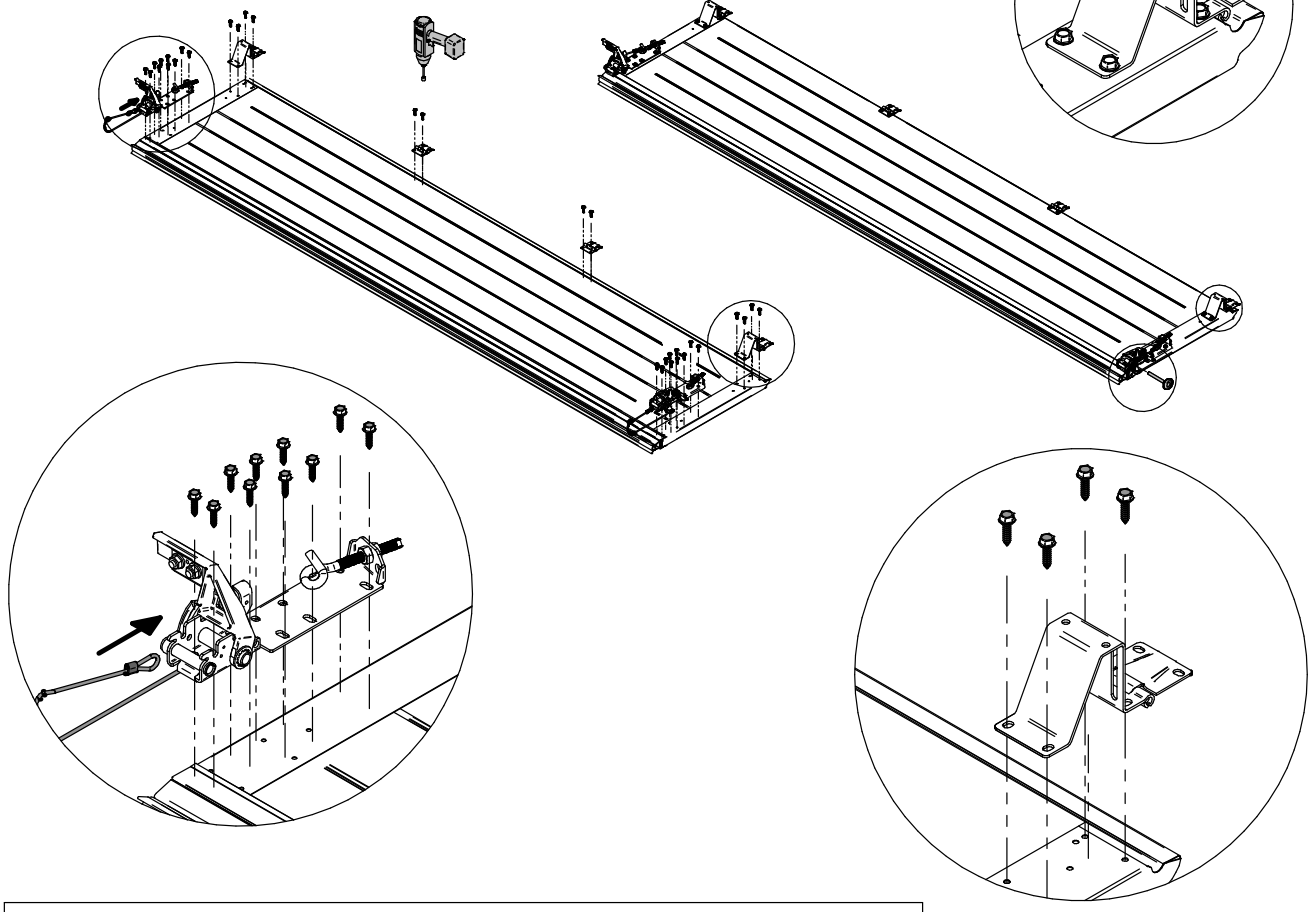

Options

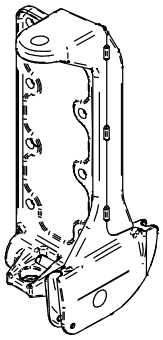

3170

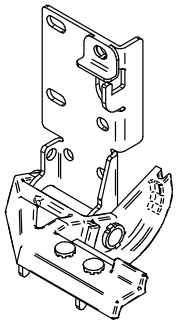

3180-3183

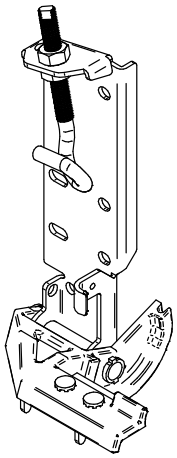

3184-3187

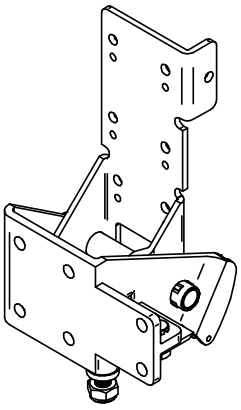

3194

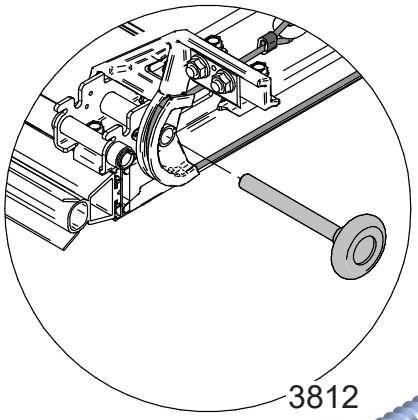

3812

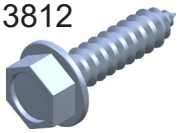

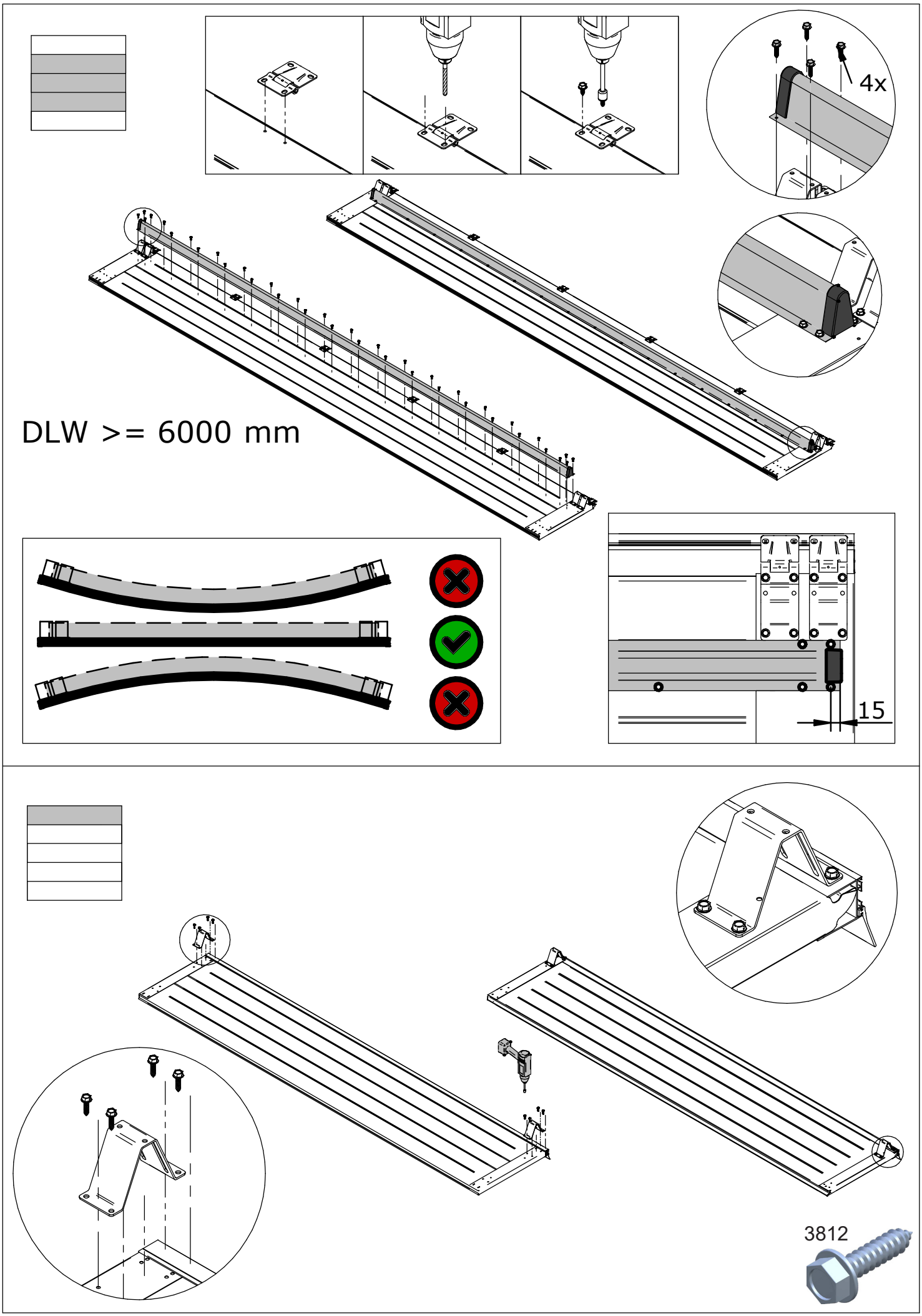
4x
DLW >= 6000 mm
15
3812

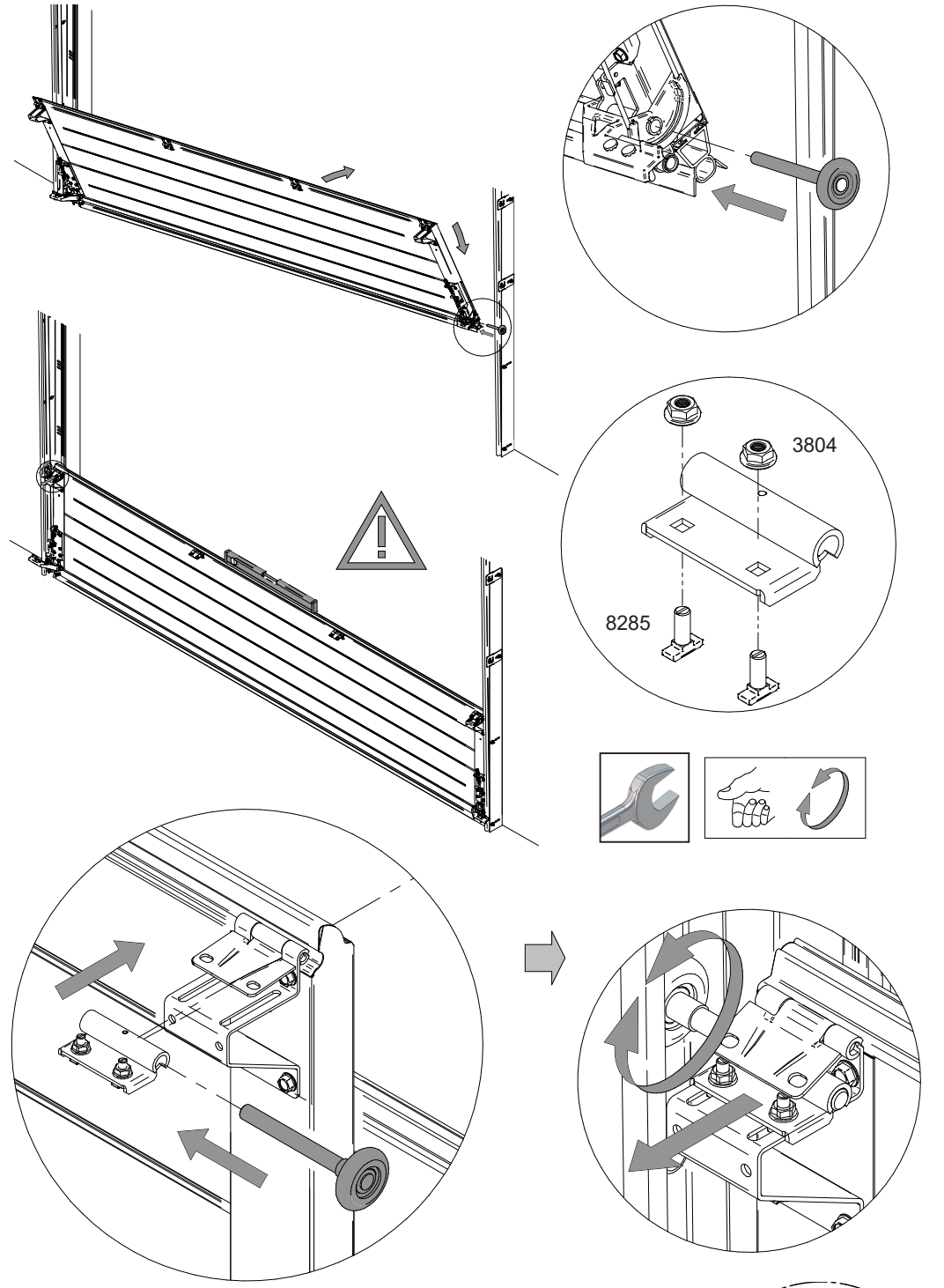
3804
8285

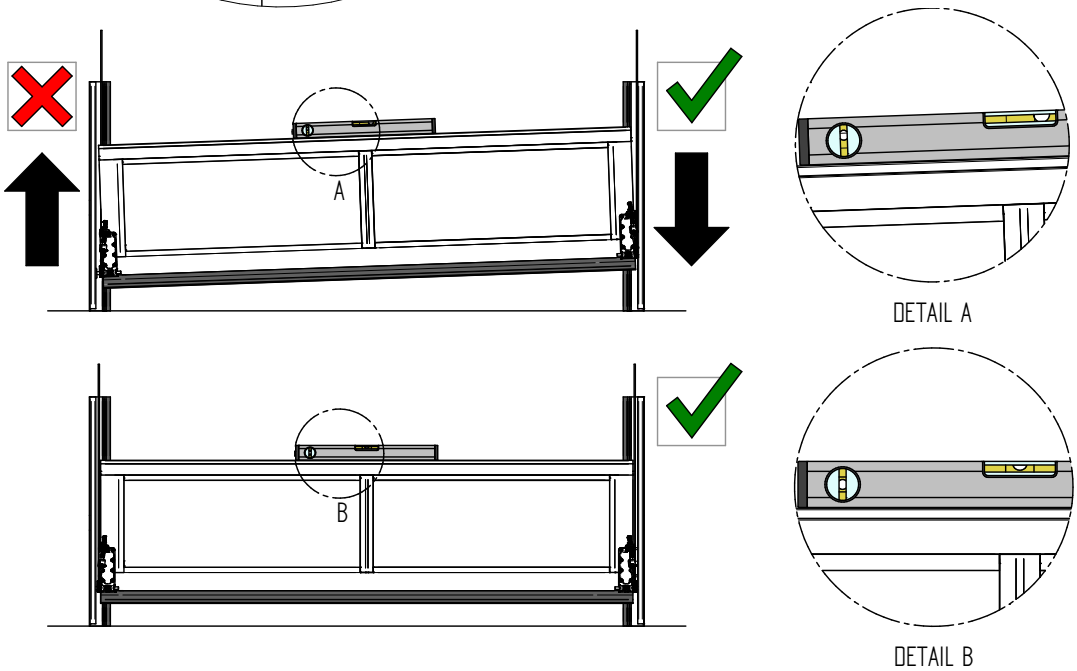
A
DETAIL A
B
DETAIL B

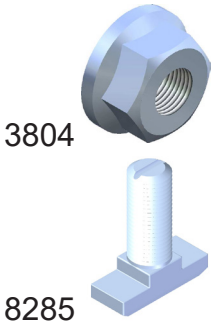
3804
8285

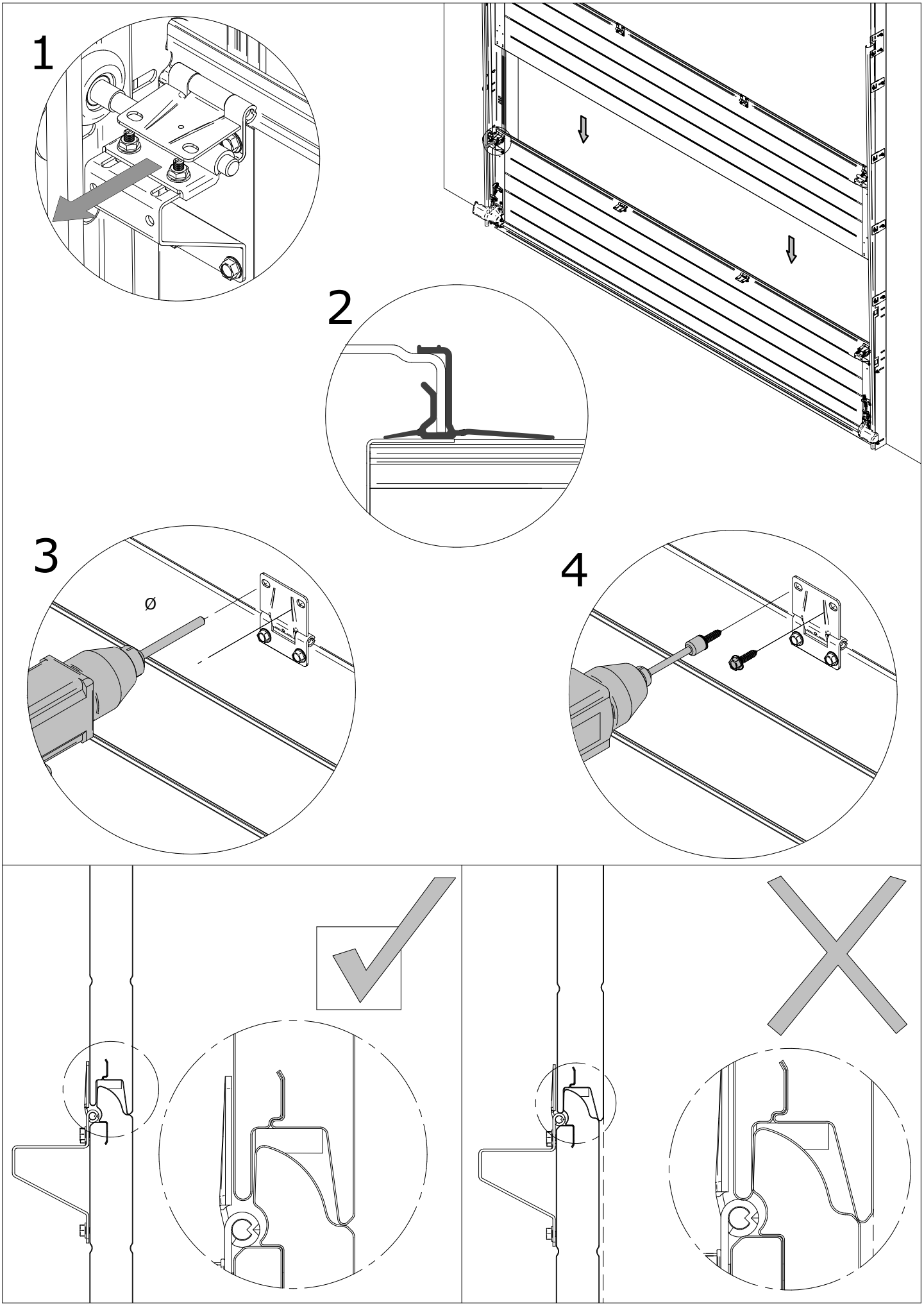
1
2
3
Ø
4

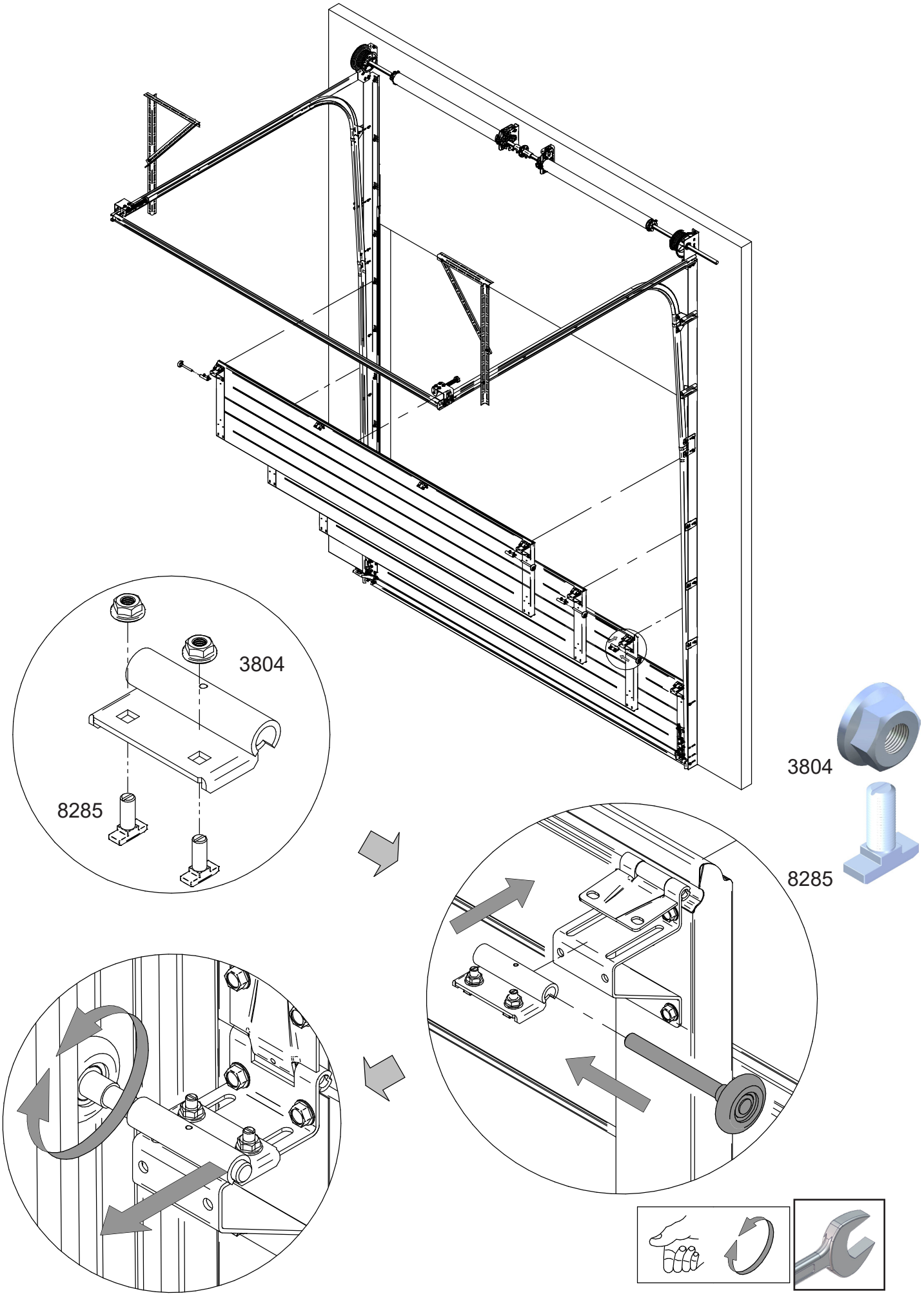
3804
8285
3804
8285

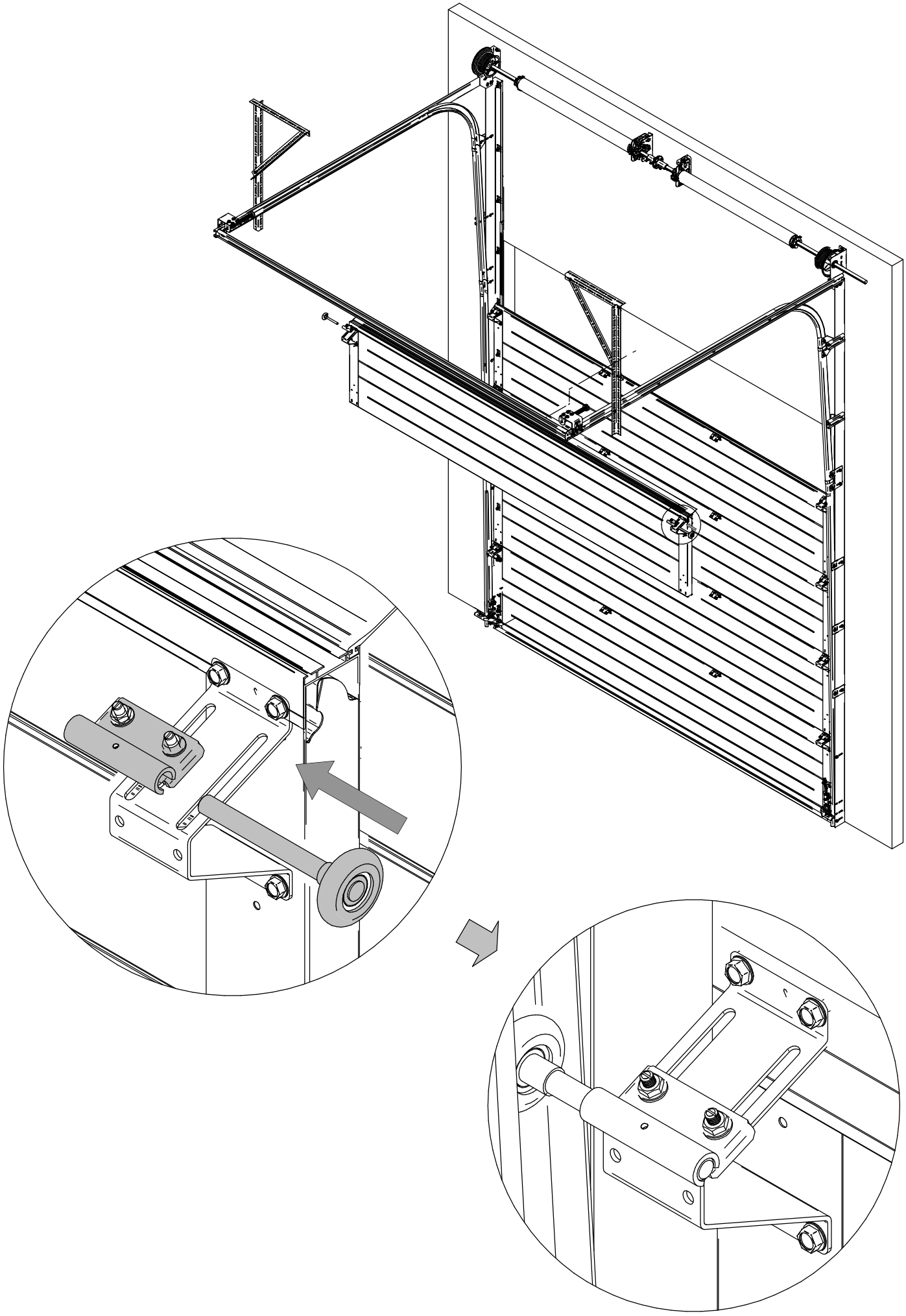

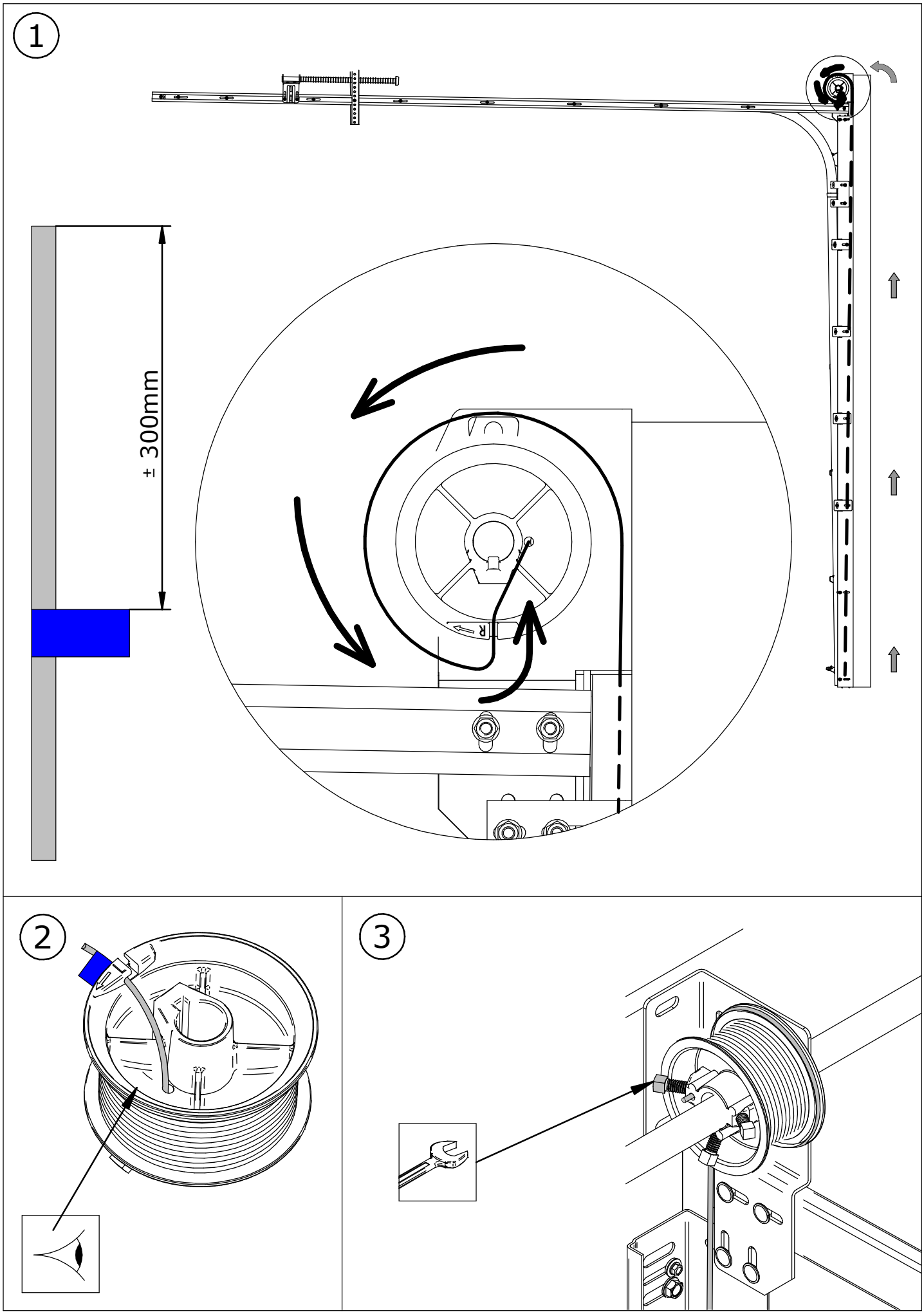
1
± 300mm
R
2
3

Option
Optie

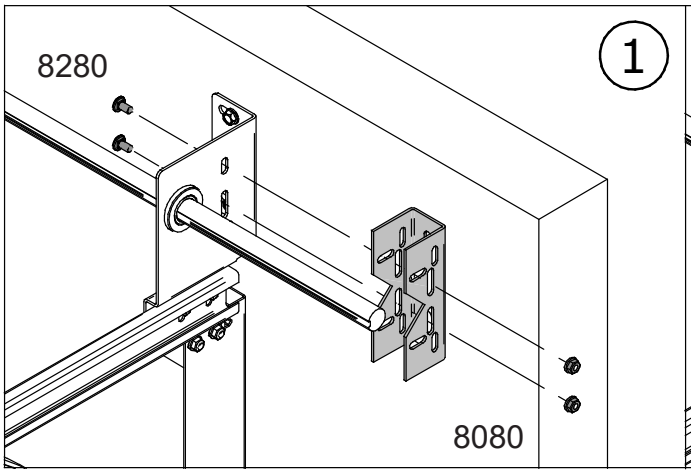

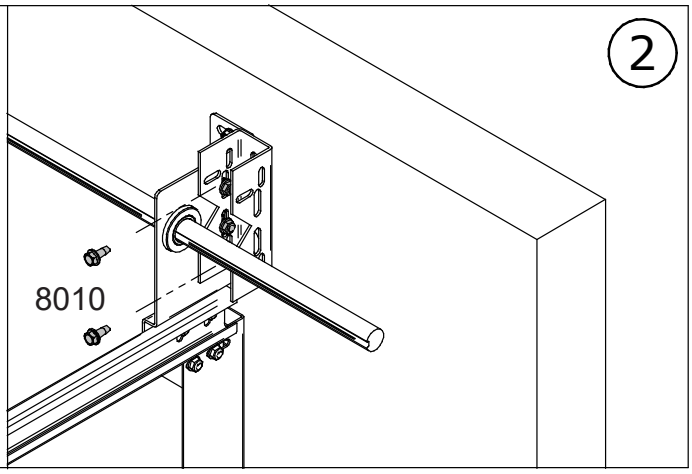

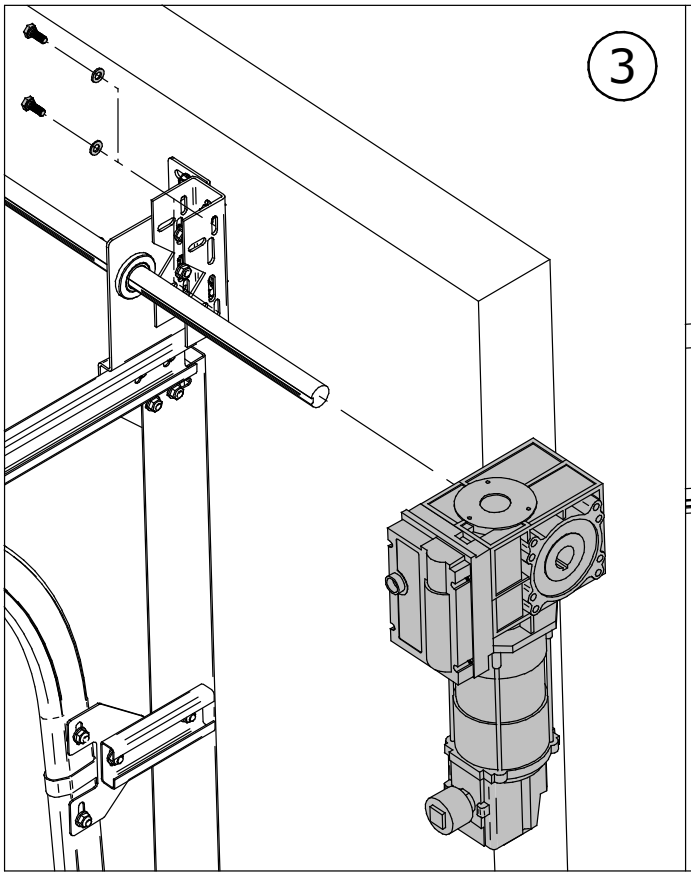

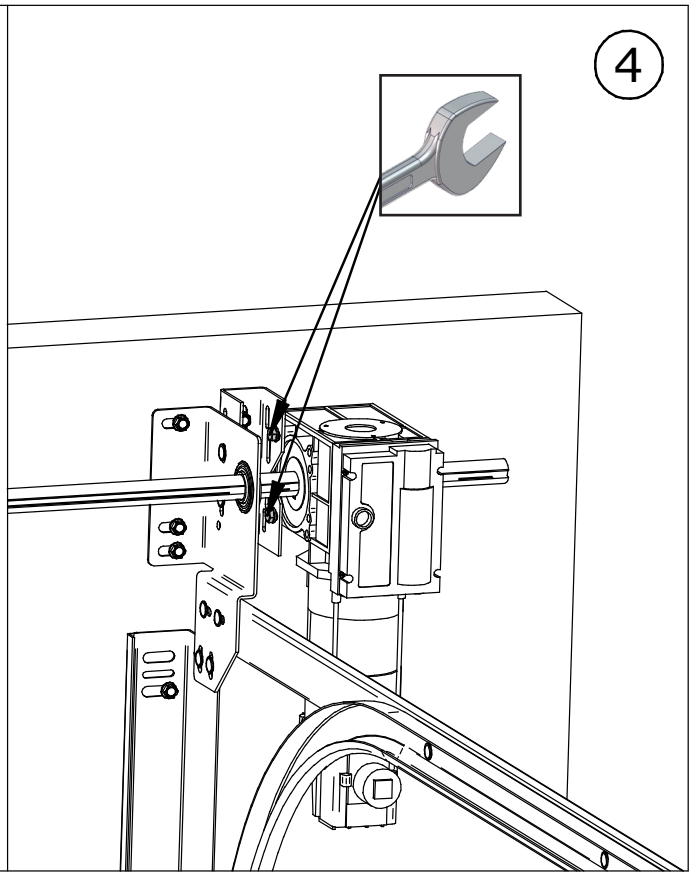

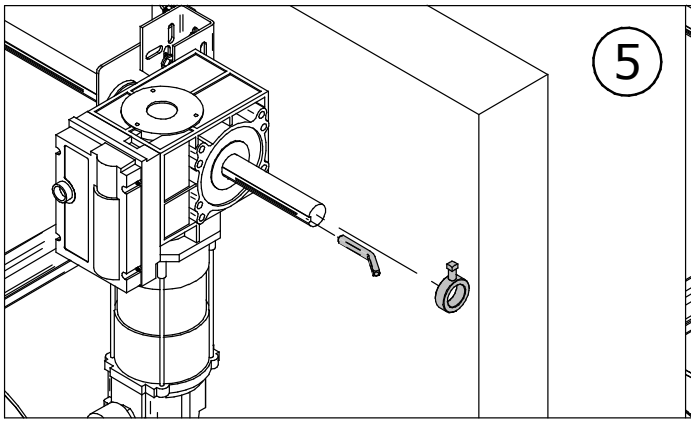

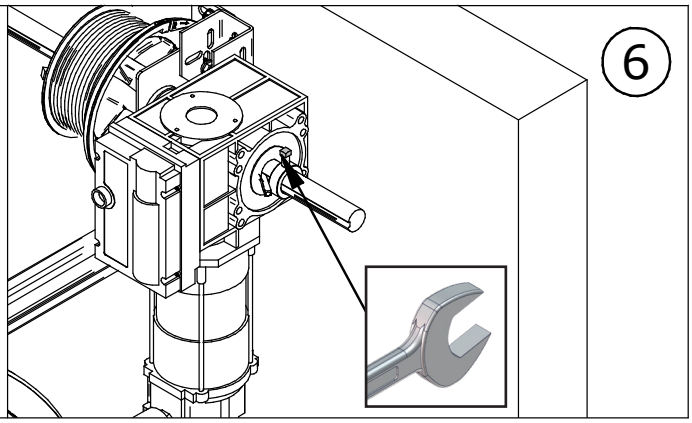

PW 12 Bon Hardware Industrie

Pitch	Hilift
0	0

E

Klant

Klant referentie:

Transport

Aant	Deurtype	DMB	DMH	Secties	Velden	Beslag	Gewicht	Turns
			x					11.4

Turns x 360°

Aant	Eenheid	Art. nr.	Artikel omschrijving	Doos	Lengte	Verpakt	Controle
1	-		Springs Left 6,00x51x950 Powdercoated			☐	☐
1	-		Springs Right 6,00x51x950 Powdercoated			☐	☐

VEER / FEDER / SPRING / RESSORT < 152 mm

VEER / FEDER / SPRING / RESSORT < 67 mm

STAAL / STAHL / STEEL / ACIER 52

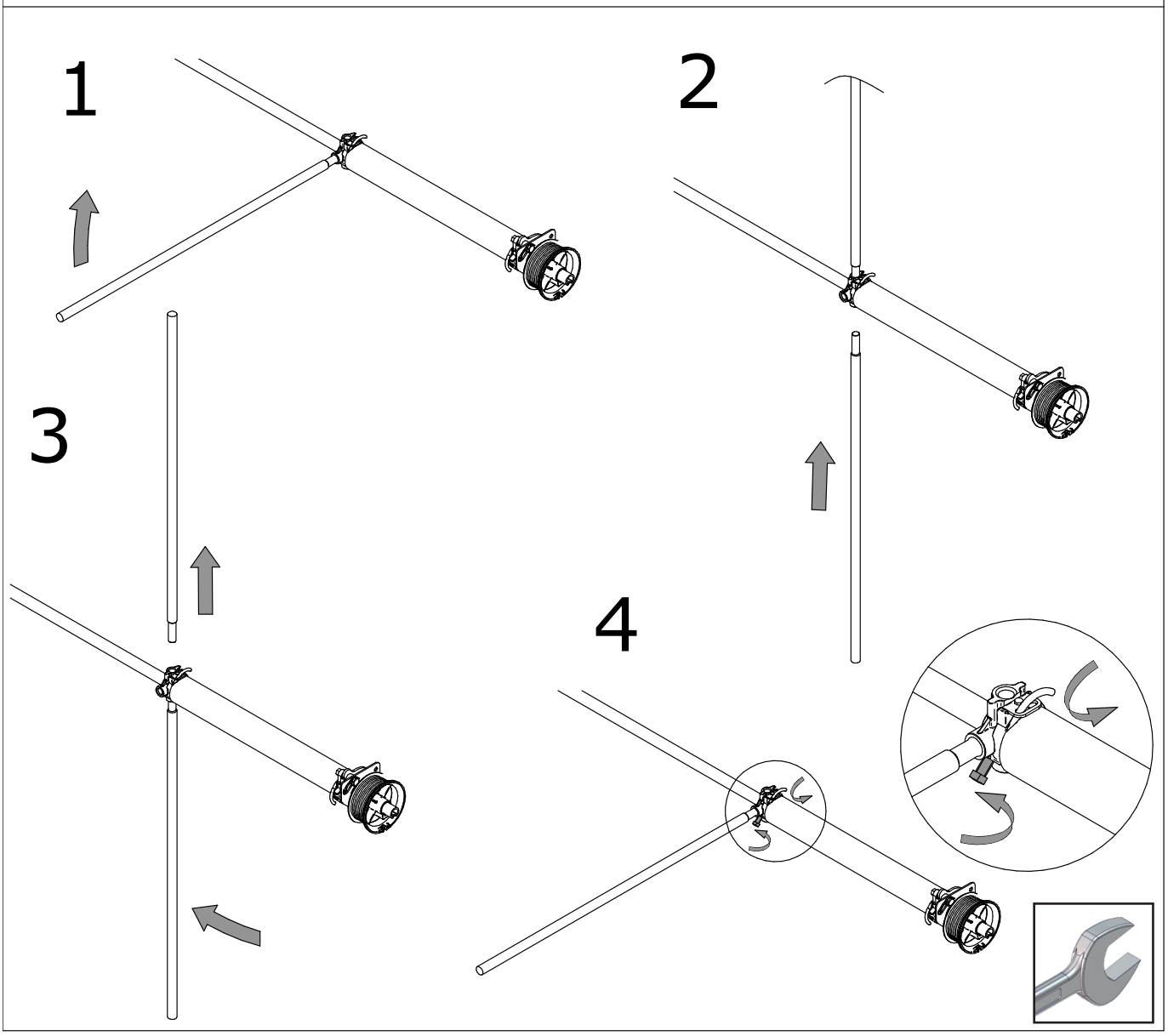

NL: Correcte wijze vastzetten van spankop
EN: Correct fastening of winding plug
DE: Richtige montage Feder spannkopf
FR: Fixation correcte du mandrin de tension

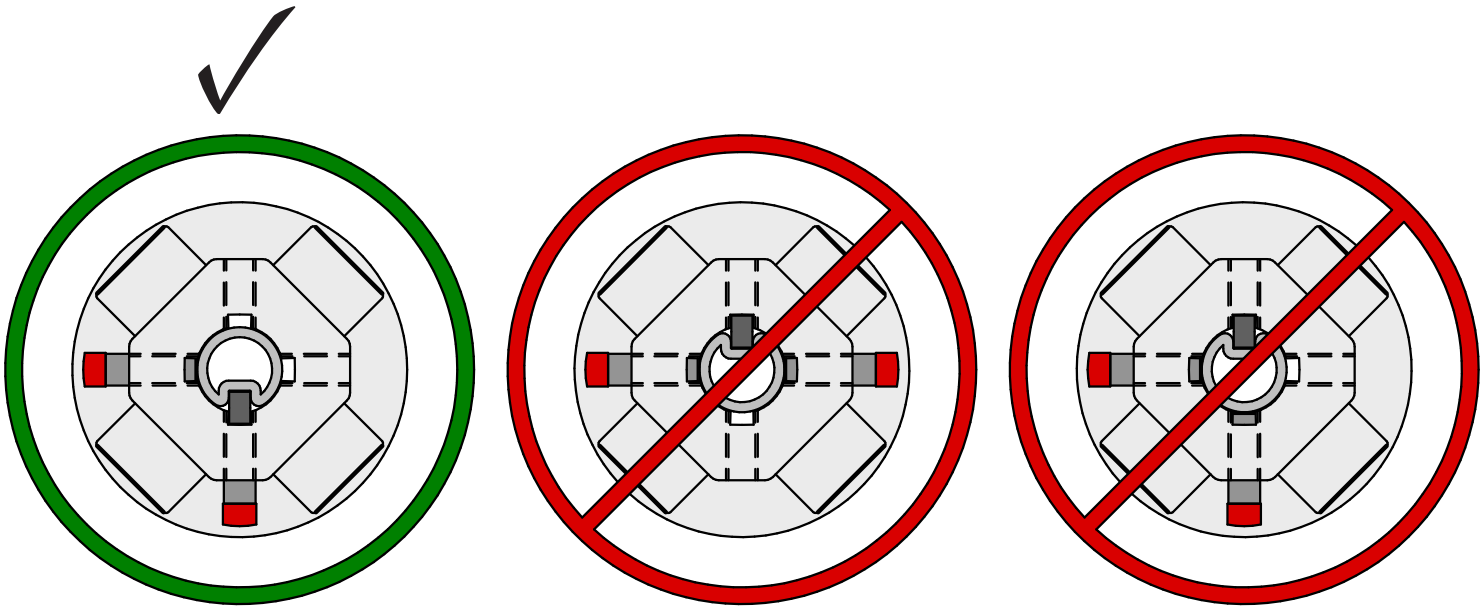

NL: Correcte wijze vastzetten van DUPLEX spankop
EN: Correct fastening of DUPLEX winding plug
DE: Richtige montage DUPLEX Feder spannkopf
FR: Fixation correcte du mandrin de tension DUPLEX

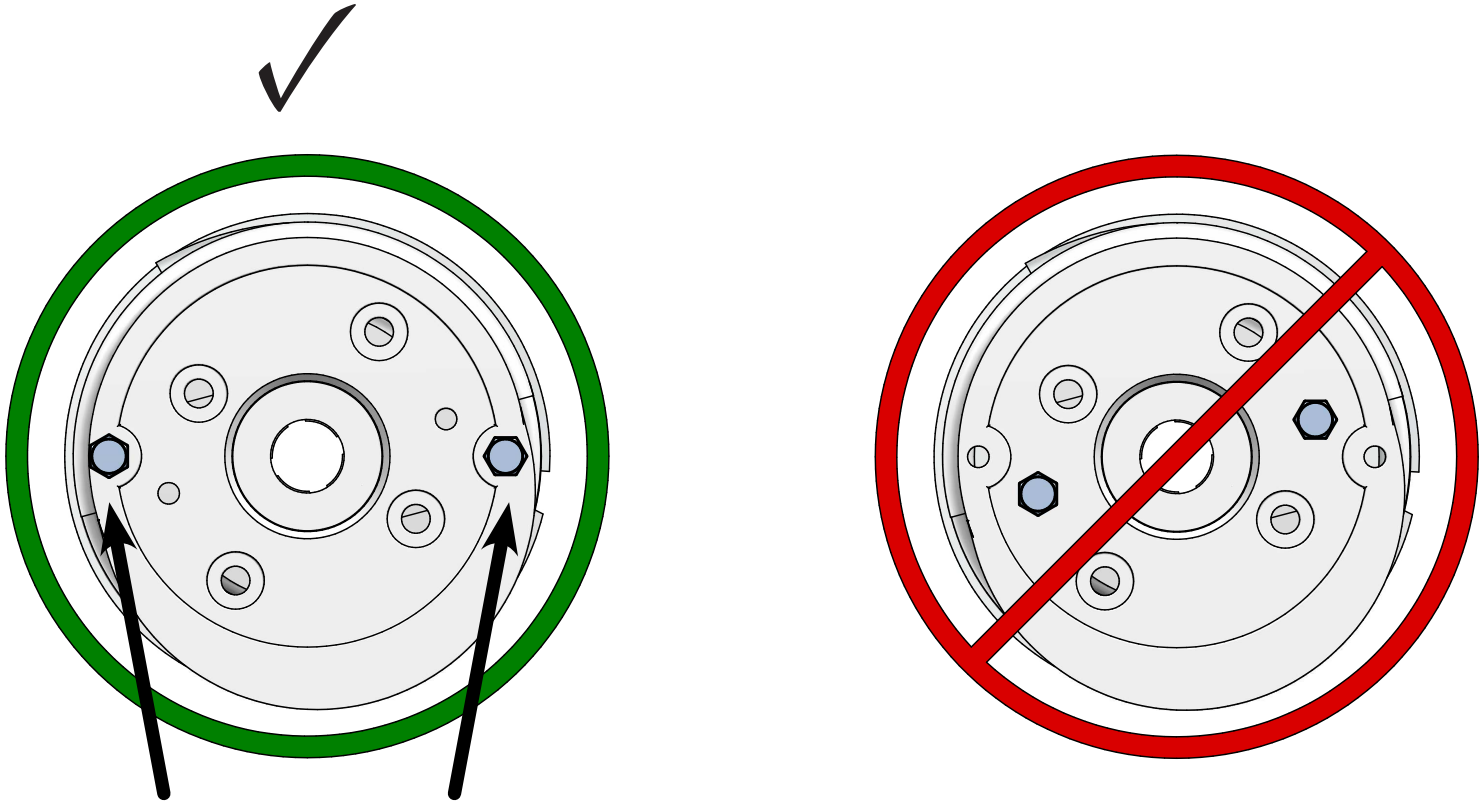

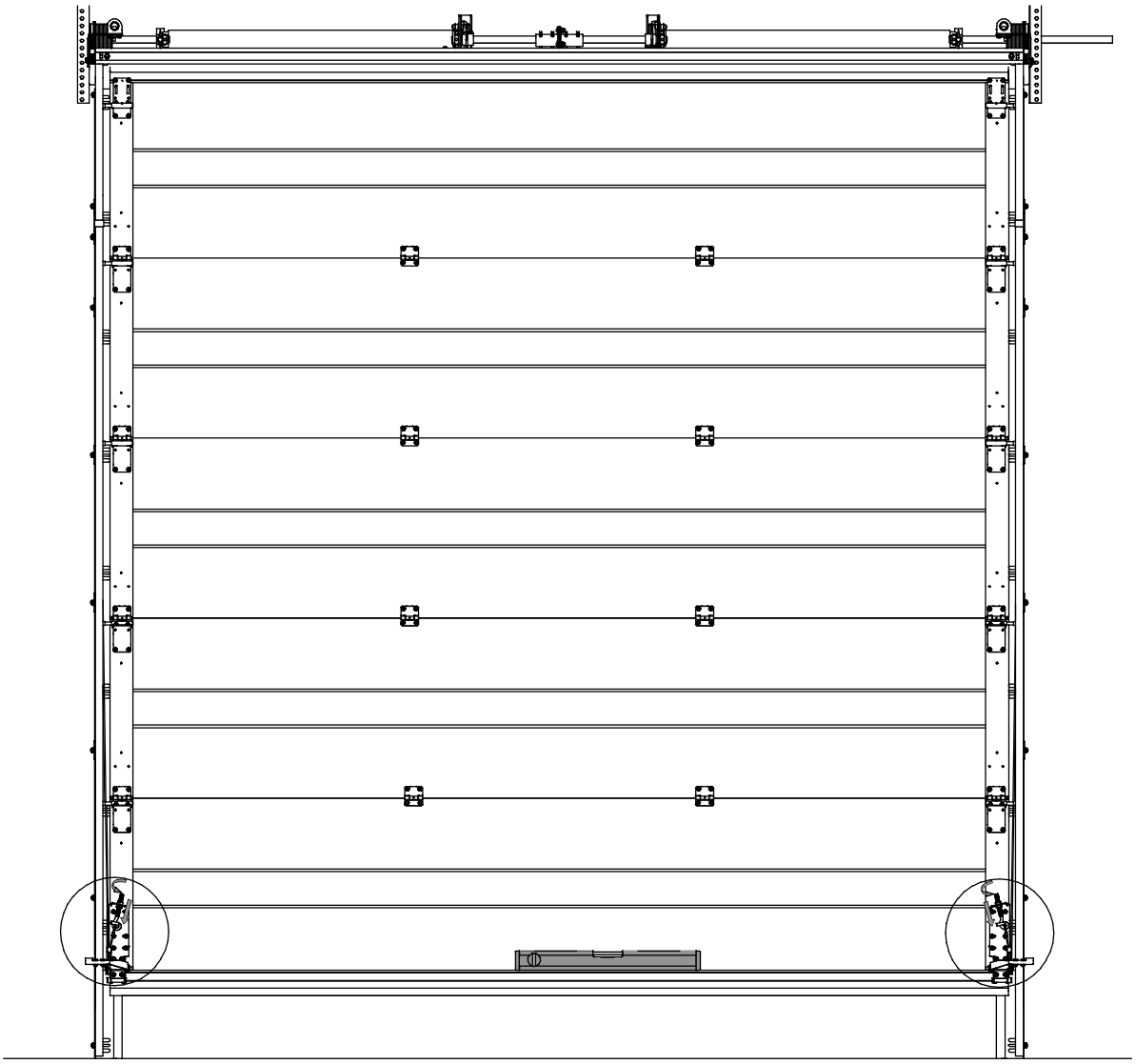

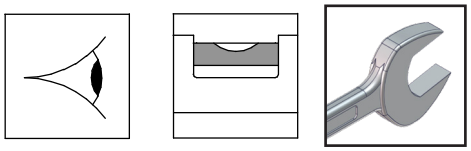

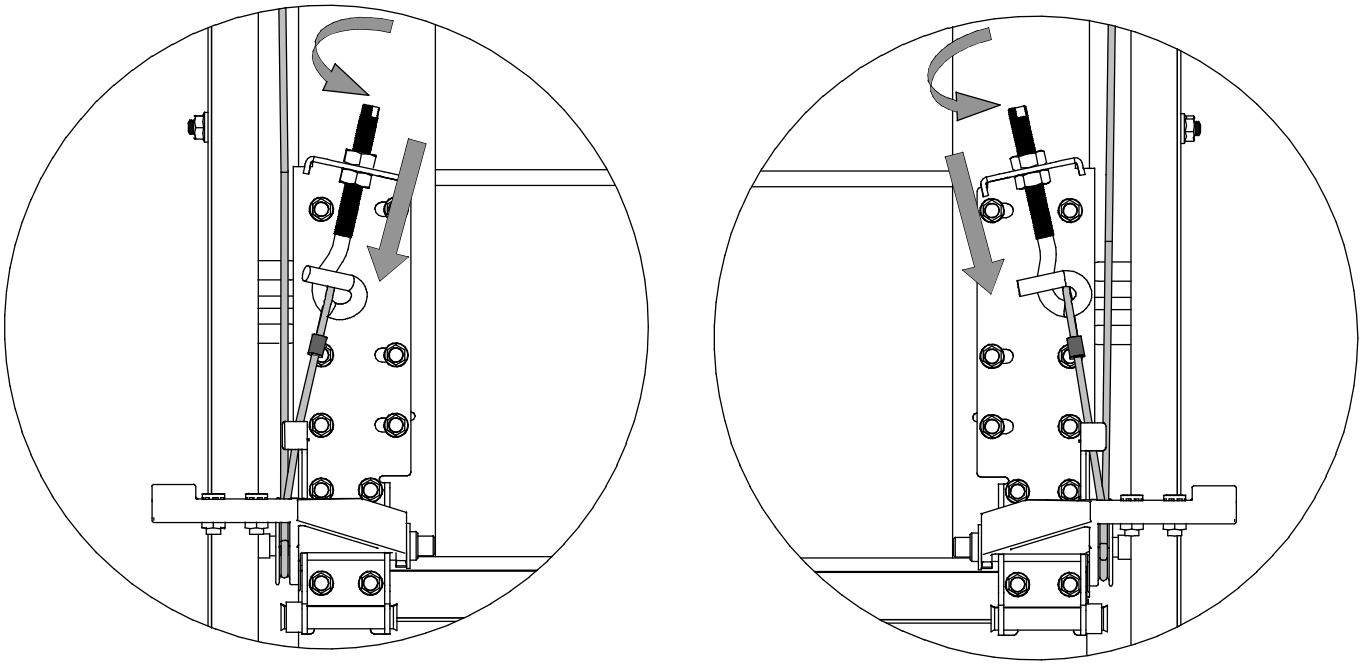

Option
Optie

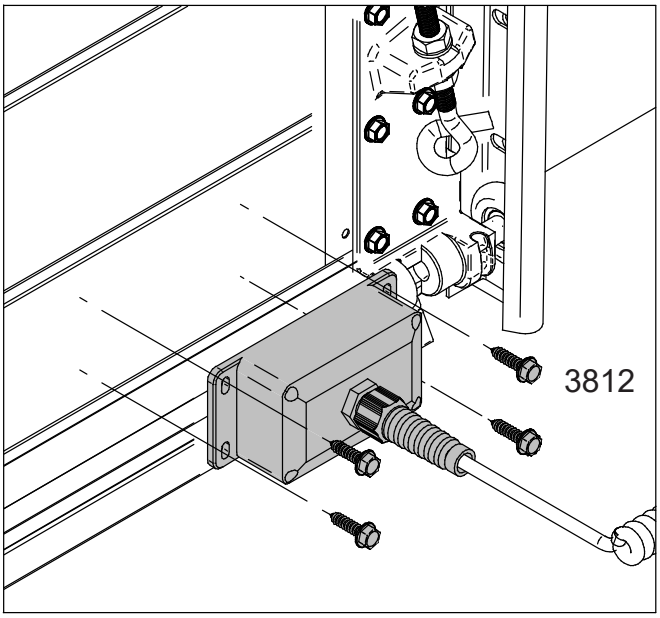

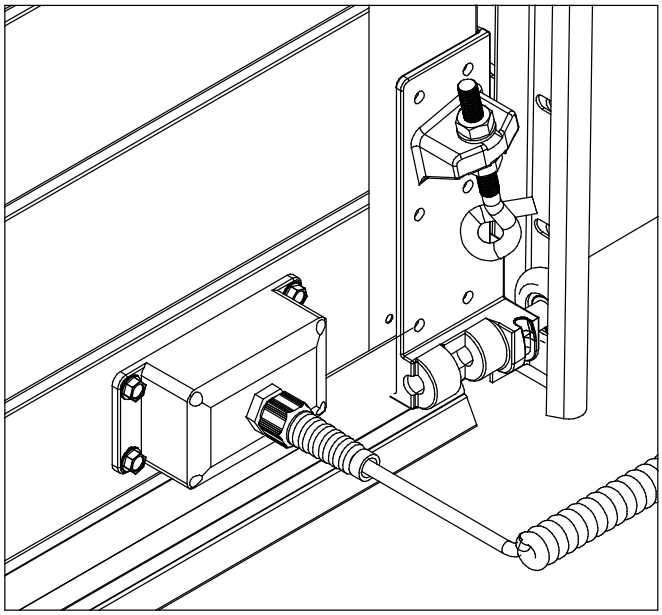

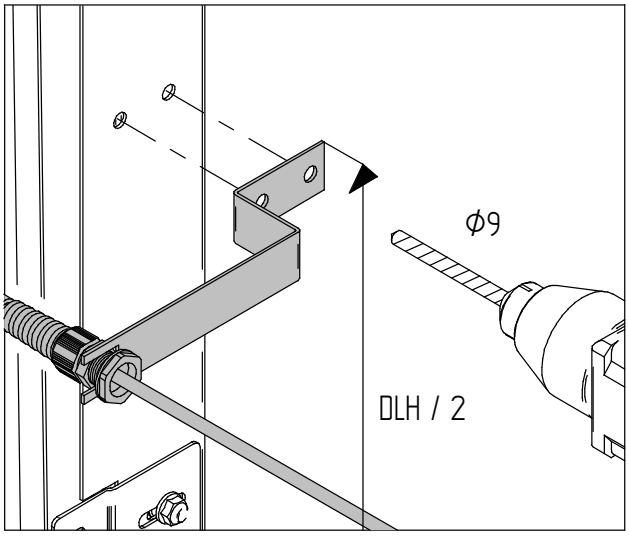

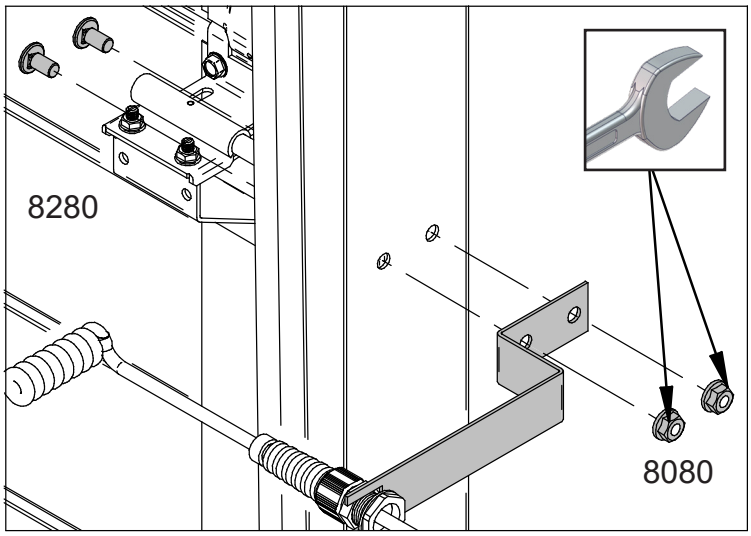

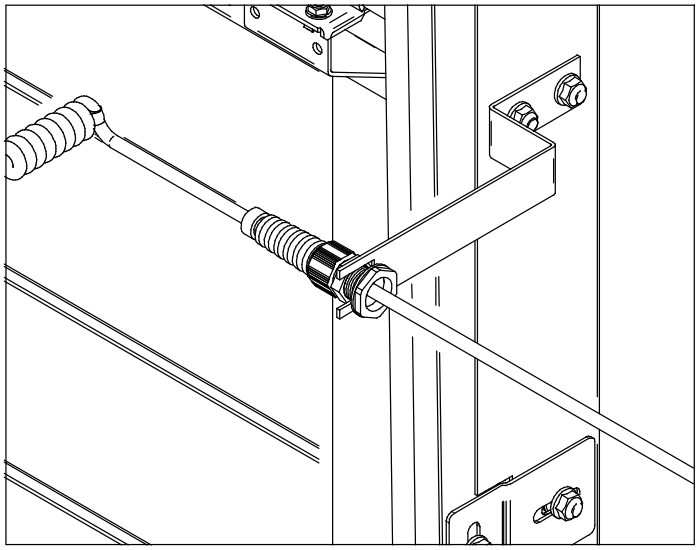

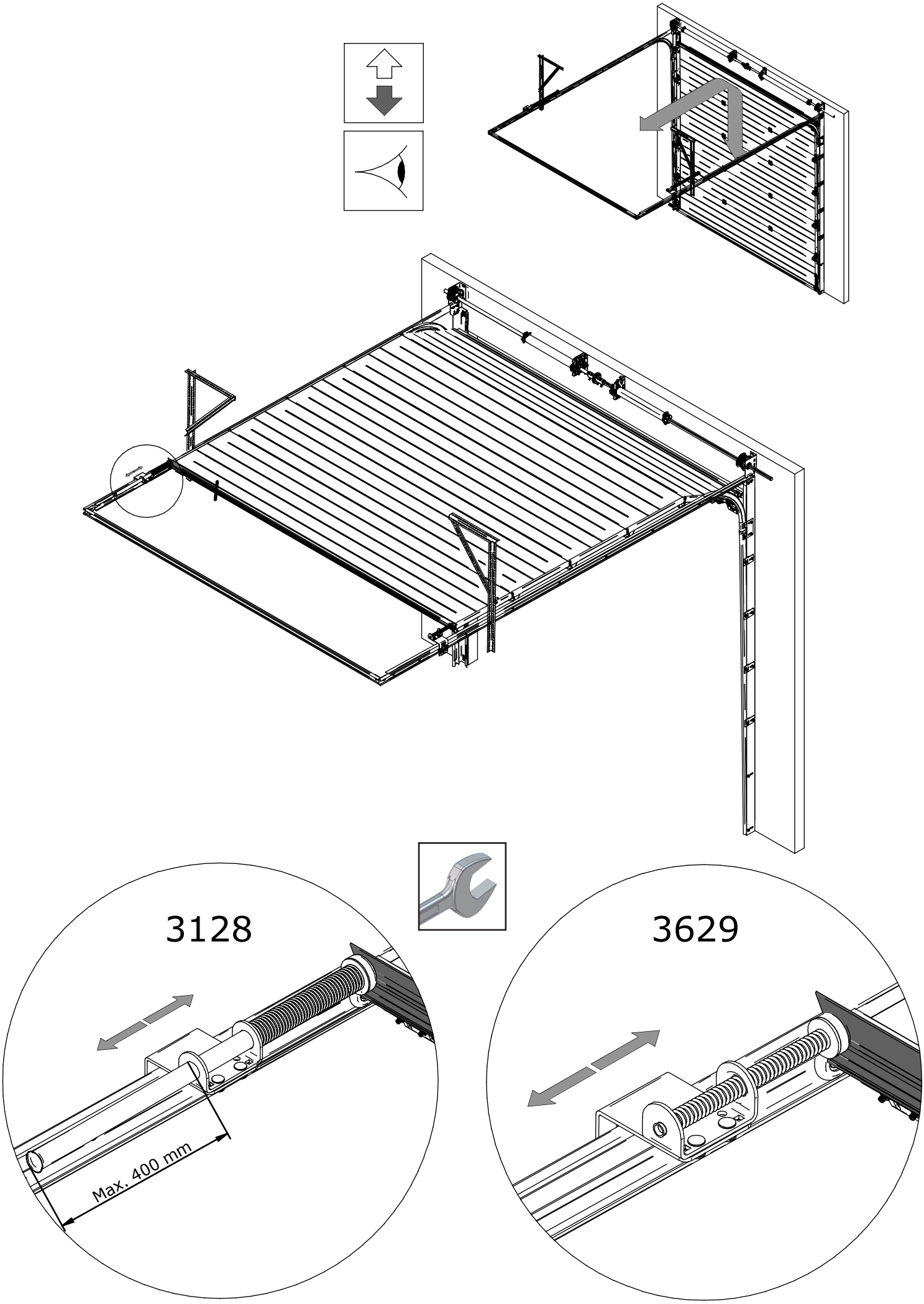
3128
Max. 400 mm
3629

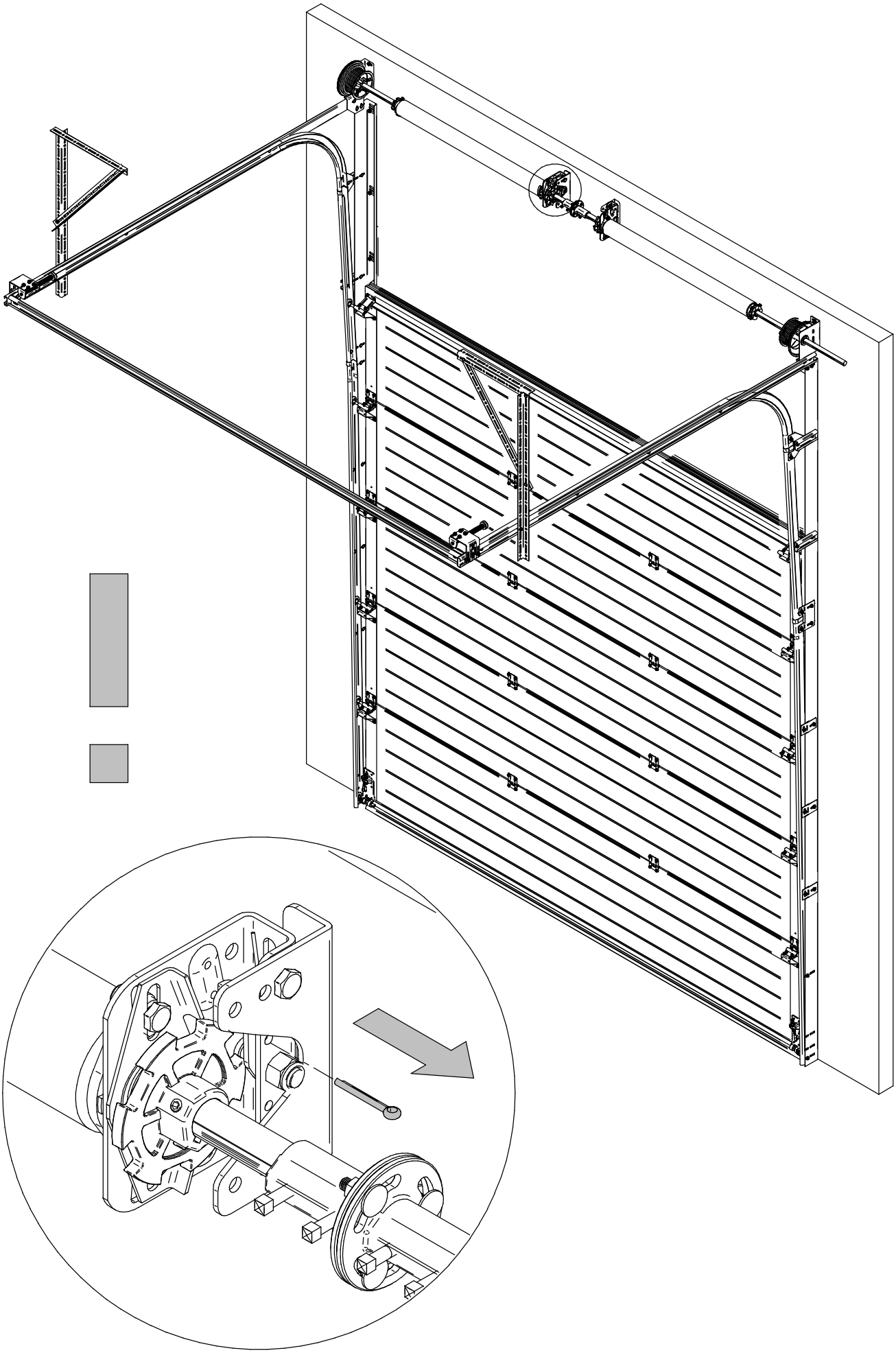

Options

3639

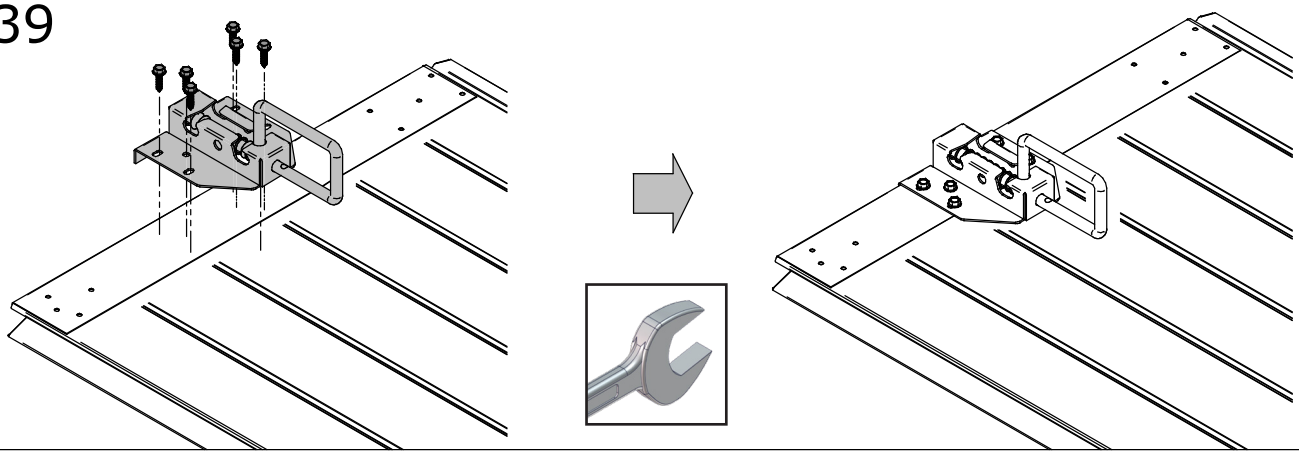

3640

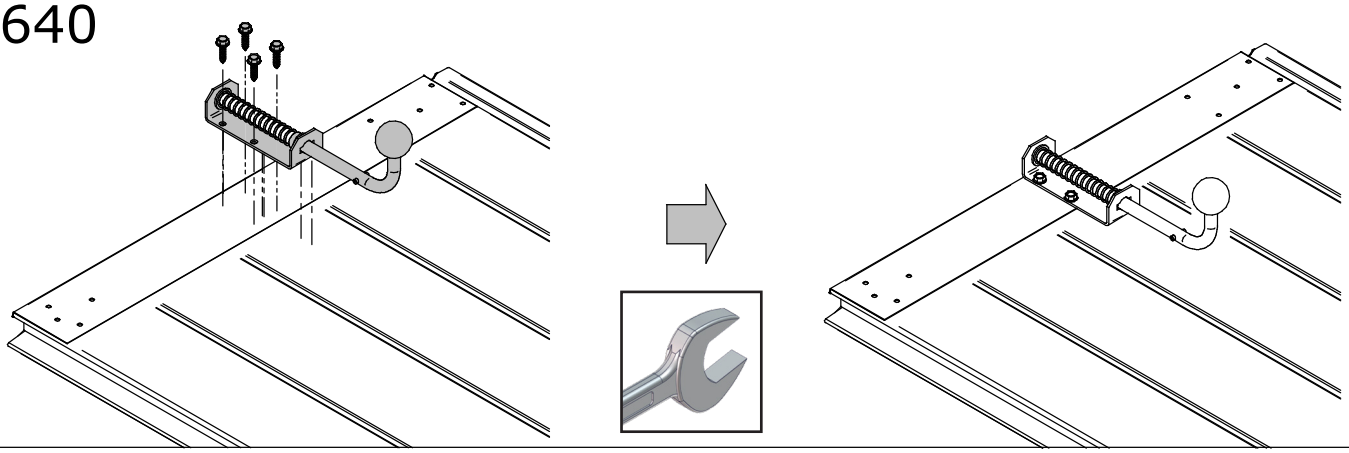
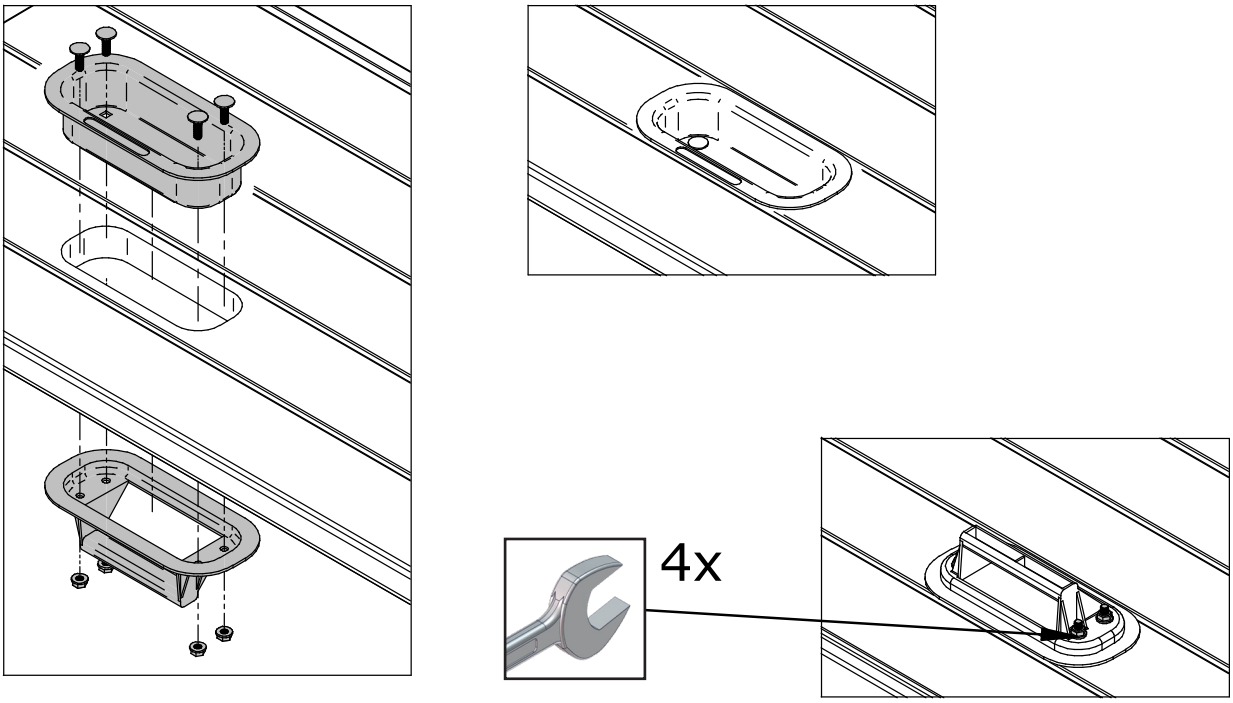
3850